Como Usar y Disfrutar su

Maquina de Coser

VX810/807/857/880

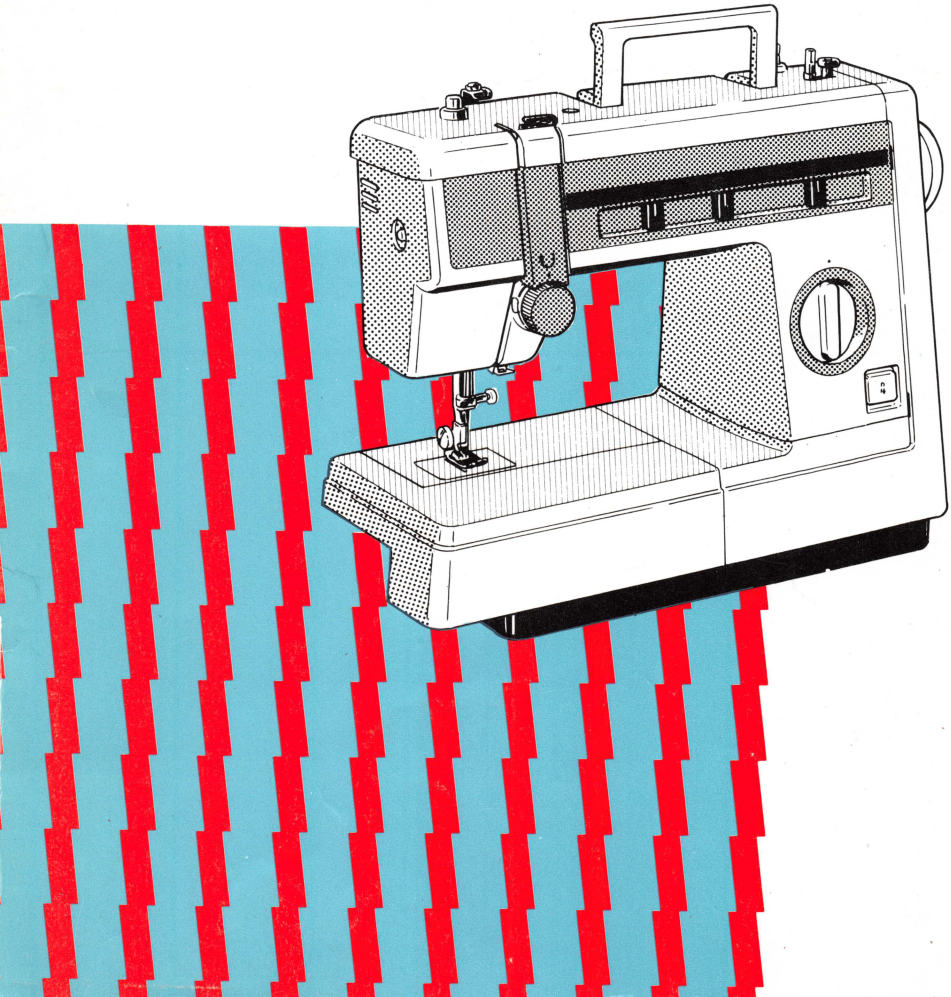

PRECAUCION

CUANDO CAMBIE AGUJA, BOBINA O FOCO, O CUANDO LA MAQUINA DE COSER NO ESTE EN USO, SE RECOMIENDA DESCONECTARLA-PARA EVITAR ACCIDENTES.

CONTENIDO

1. Conozca su máquina 2

Partes principales 2
Cubierta de la máquina 4
Accesorios 5
Como operar su máquina de coser 6
Contactos eléctricos 6
Como controlar la velocidad 6
Varios controles 7
Selector de puntadas 7
Selector del largo de la puntada 8
Selector del ancho de la puntada 8
Selector para la posición de la aguja 8
Botón para coser hacia atrás 9
Pisacostura 9
Aguja 9
Como cambiar la aguja 9
Como checar la aguja 9
Agujas gemelas 10
Gráfica relativa de telas, agujas e hilos 10
Graduador de presión 11
Luz para costura 12
Interruptor para la luz de coser 12
Como cambiar el foco 12
Mesa deslizable 12
Hilo superior (Aguja) 13
Hilo inferior (Bobina) 14
Como enrollar la bobina 15
Como sacar y meter el portabobina 15
Como hilar el portabobina 15
Como halar el hilo inferior 16
Tensión de los hilo 17
Tensión del hilo superior 17
Tensión del hilo inferior 17

2. Puntadas rectas 19

Como empezar a coser 19
Como cambiar la dirección de la costura 19
Como terminar su proyecto de costura ... 20
Como sacar la costura final de la máquina 20
Como coser tela muy delgada 20
Como guiar la tela 20

3. Puntada de zig-zag 21

Puntada de zig-zag simple 21
Puntada de realce 21

4. Puntadas decorativas 22

5. Puntadas automáticas 23

Triple puntada elástica 23
Puntada de concha 23
Puntada invisible 24
Puntada elástica 25
Puntada de cadena 26
Puntada de sobreorilla 26
Puntada de festones 27
Puntada de relámpago 27

6. Ojales y botónes 28

Ojales 28
Botónes 32

7. Accesorios 34

Para coser cierres o cremalleras 34

8. Puntadas Varias 35

Hilvanados 35
Como pegar encajes 35
Aplicación 36
Puntada de cordél 36
Remiendos 36
Monogramas y bordados 37
Puntada invisible 38
Puntada de Sobreorilla 38

9. Mantenimiento y cuidado de su máquina 39

Limpieza 39
Como lubricar su máquina 40
Sugerencias para coser mejor 42
Como reempacar la máquina 43
Indice 44

Conozca su Máquina de Coser

Partes principales (VX880/VX857)

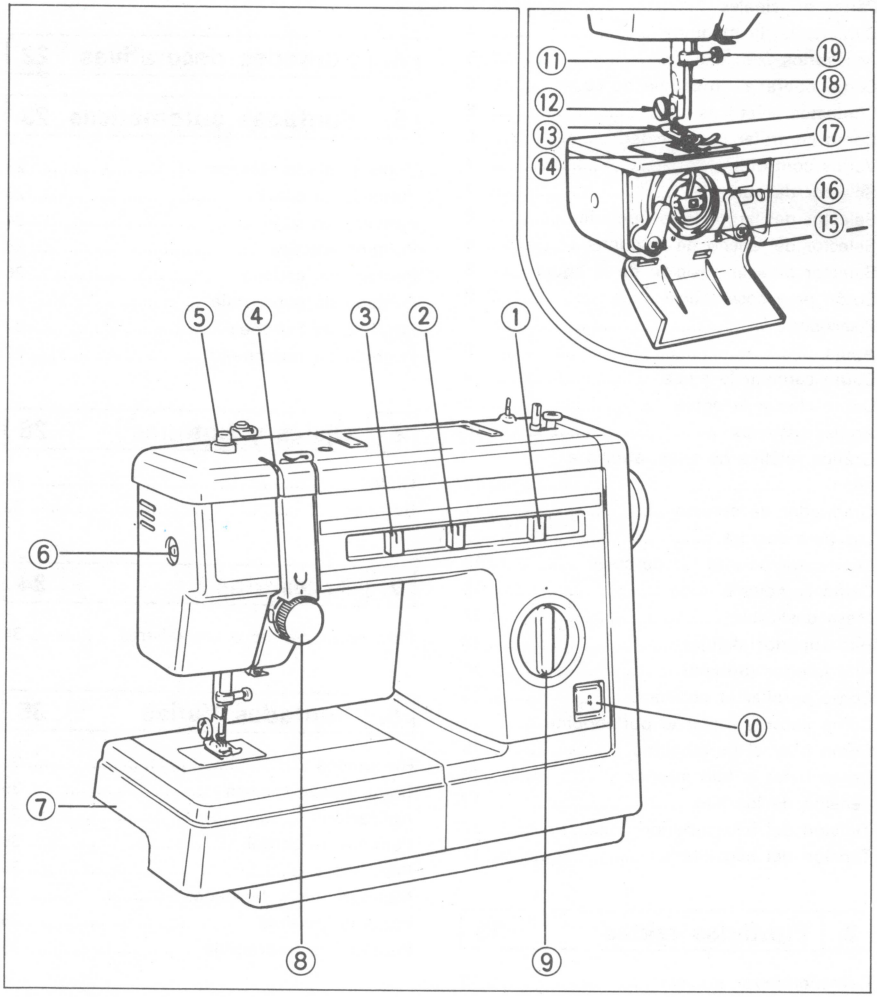

1. Selector del largo de la puntada
2. Selector para la posición de la aguja
3. Selector del ancho de la puntada
4. Palanca tira-hilo
5. Graduador de presión
6. Interruptor de la luz
7. Mesa deslizable
8. Perilla de la tensión del hilo superior
9. Selector de puntadas automáticas
10. Botón para coser hacia atrás
11. Cortador de hilo
12. Tornillo del pisacostura
13. Pisa costura (Zig-Zag)
14. Placa de la aguja (Zig-Zag)
15. Gancho de la lanzadera
16. Porta-bobina
17. Cremallera de avance
18. Aguja
19. Tornillo sujetador de la aguja

Partes principales (VX810/807)

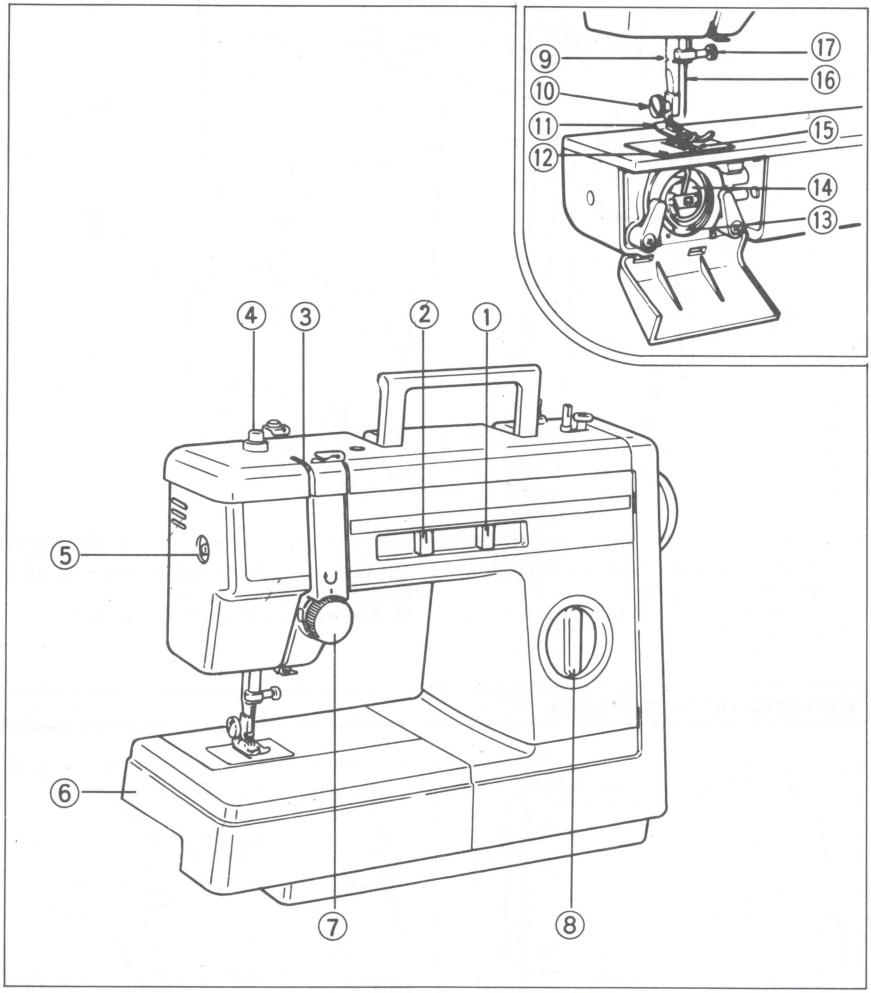

1. Selector para la posición de la aguja
2. Selector del ancho de la puntada
3. Palanca tira-hilo
4. Graduador de presión
5. Interruptor de la luz
6. Mesa deslizable
7. Perilla de la tensión del hilo superior
8. Perilla del largo de la puntada/perilla del coser hasia atras
9. Cortador de hilo
10. Tornillo del pisacostura
11. Pisa costura (Zig-Zag)
12. Placa de la aguja (Zig-Zag)
13. Gancho de la lanzadera
14. Porta-bobina
15. Cremallera de avance
16. Aguja
17. Tornillo sujetador de la aguja

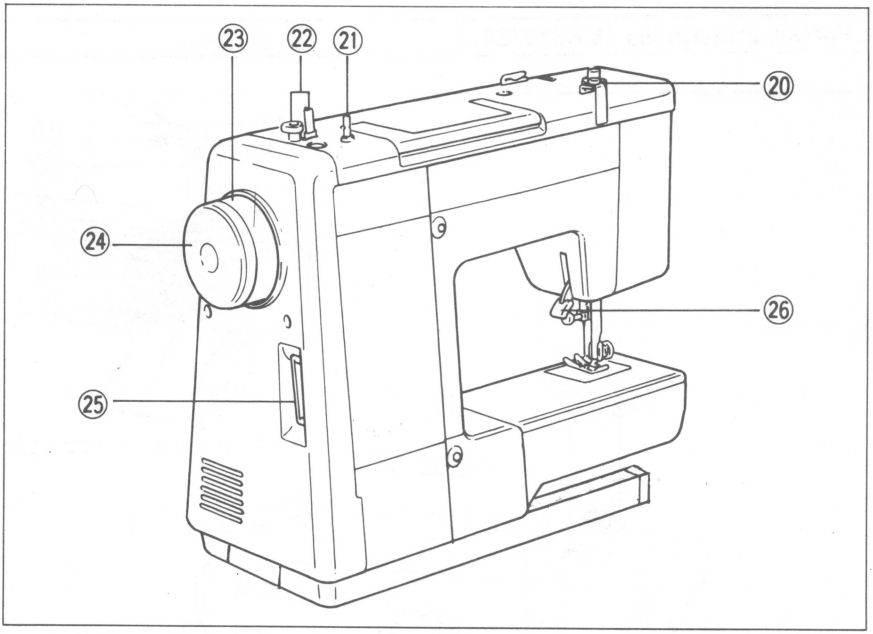

20. Guía del hilo y disco de la devanadora
21. Eje de los carretes
22. Dispositivo de la devanadora
23. Volante
24. Perilla para parar el movimiento de la aguja
25. Enchufe de tres puntas
26. Palanca para levantar el pisacostura.

Cubierta de la máquina

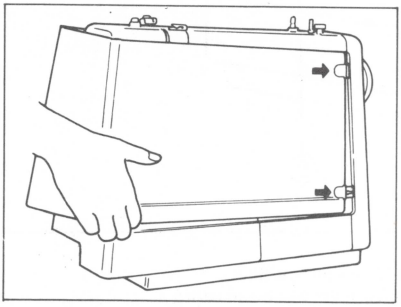

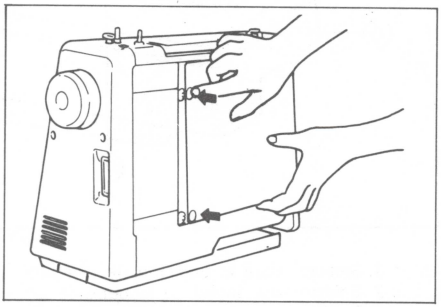

Junto a su máquina de coser, encontrará una cubierta especialmente diseñada para mantenerla limpia cuando no esté en uso.

1. Baje el pisacostura y coloque el eje de los carretes dentro de la máquina.
2. Coloque el pedal en el lecho.
3. Para el frente de la máquina, inserte los dos broches en la máquina como esta ilustrado.
4. Para la parte de atrás, abroche atrás de la máquina con dos botónes de gancho como el dibujo lo índica.

Accesorios

Los siguientes accesorios estan incluidos en su máquina de coser, y estan contenidos en el cable de extenclon. Estos estan diseñados para ayudarle a hacer varias clases de costura más fácilmente. Para más detalles vea cada página indicada.

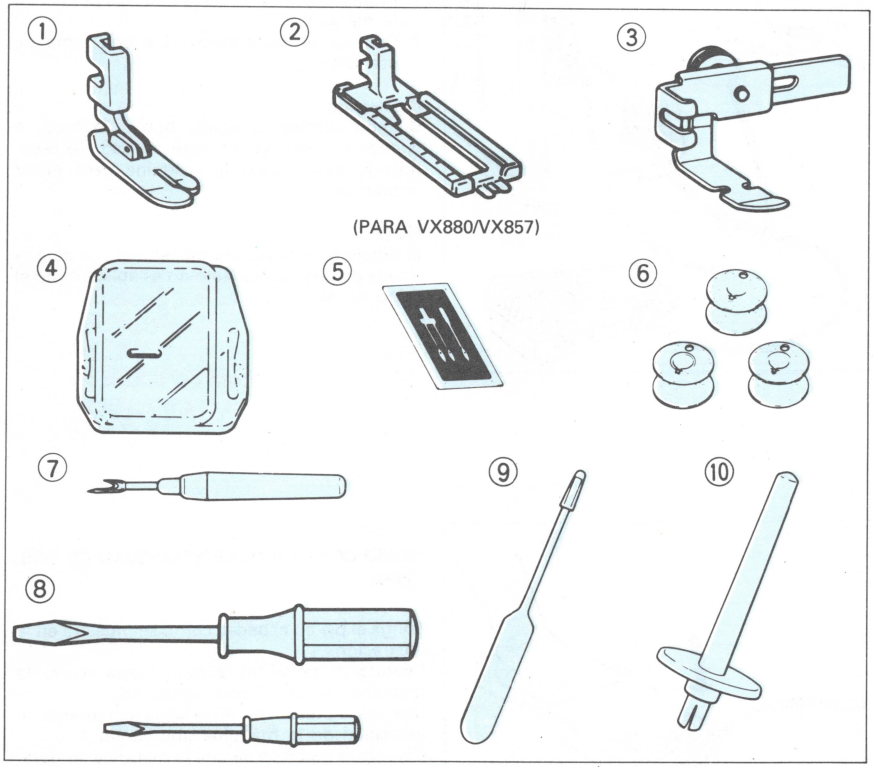

		Página
1. Pisacostura para puntada recta	1 Pza.	19
2. Pisacostura para pegar botónes y hacer ojales (para VX880/VX857)	1 Pza.	27,29
3. Pisacostura para cierres o cremalleras	1 Pza.	34
4. Placa para remiendos	1 Pza.	36
5. Paquete de agujas		
Regular No. 14	3 Pza.	9
Agujas gemelas	2 Pza.	
6. Bobinas	3 Pza.	14
7. Descosedor	1 Pza.	29
8. Desarmadores (Grande y Chico)	2 Pza.	
9. Aceitera	1 Pza.	40
10. Eje de carretes éxtra	1 Pza.	10

Como operar su máquina de coser

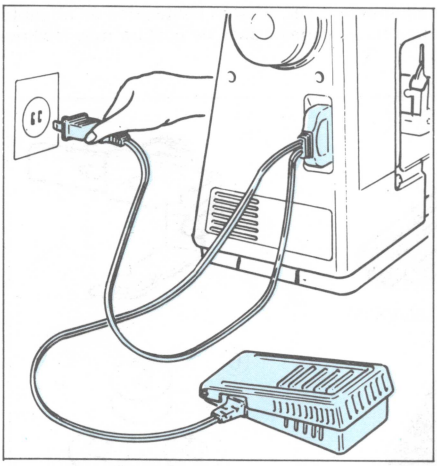

CONTACTOS ELECTRICOS

1. Primero conecte la clavija de tres puntas en la máquina.
2. Conecte el cable eléctrico a una toma de corriente.

Precaución
Cuando cambie la aguja, bobina o foco, o cuando la máquina no esté en uso, se recomienda desconectar la máquina para evitar accidentes.

NOTA:
El dibujo en ésta página muestra el uso de una clavija de dos puntas, ésto no es aplicable en el reino unido.

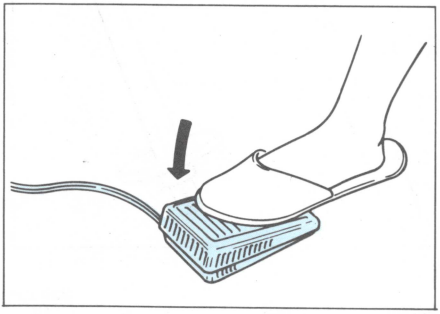

COMO CONTROLAR LA VELOCIDAD DE COSTURA

Ponga el pie en el pedal, como se muestra en la ilustración.
Cuando el pedal es pisado ligeramente, la máquina correrá a baja velocidad.
Cuando la presión en el pedal se incremente, la velocidad de la máquina anumenta.
Cuando el pedal se suelta, la máquina se para.

NOTA:
1. Tenga cuidado de no poner nada en el pedal cuando la máquina no este en uso.
2. Una máquina nueva, o una que no se haya usado por mucho tiempo, deberá ser aceitada como se índica en las páginas 40 y 41. Después de aceitarla, asegúirese de limpiar el exceso de aceite.

Varios Controles

(VX857/VX880)

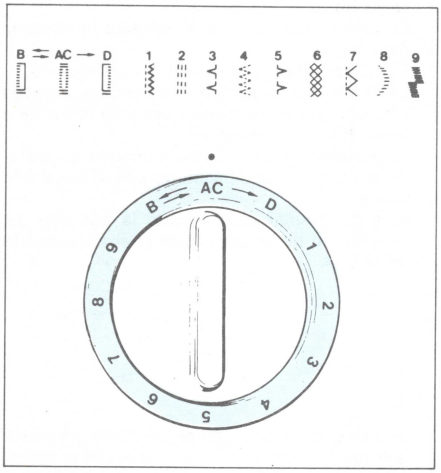

SELECTOR DE PUNTADAS

El sistema de puntadas automáticas le permite obtener ojales perfectos y otras puntadas de utilidad, con tan solo elegir la puntada en el selector.

1. Levánte la aguja a la posición más alta.
2. Gire el selector a la puntada deseada.

NUMEROS Y PUNTADAS CORRESPONDIENTES

1. Puntada recta y Zig-Zag.
2. Triple puntada elástica.
3. Puntada ciega.
4. Puntada elástica.
5. Puntada de concha.
6. Puntada de cadena.
7. Puntada de sobreorilla.
8. Puntada de festónes.
9. Puntada de relámpago

A-B-C-D. Para hacer ojales automáticamente.

(VX810/VX807)

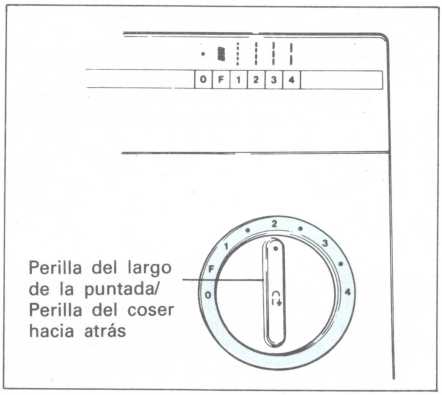

PERILLA DEL LARGO DE LA PUNTADA/ PERILLA DEL COSER HACIA ATRAS

PERILLA DEL LARGO DE LA PUNTADA

El largo de la puntada se regula girando la perilla del largo de la puntada. Los números en la perilla representan el largo de la puntada. EL NUMERO MAS GRANDE REPRESENTA LA PUNTADA MAS LARTA.

El "0" significa que la tela nose mueva.

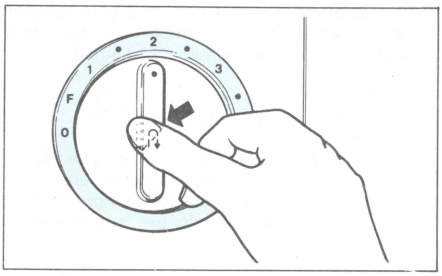

PERILLA DEL COSER HACIA ATRAS

Para coser hacia atrás, empuje la perilla al máximo y manténgala en esa posición hasta que desee coser hacia adelante. Cuando suelte la perilla, esta regresará para, poder coser hacia adelante.

El coser hacia atrás se usa para hilvanar y para reforzar la costura.

SELECTOR DEL LARGO DE LA PUNTADA (VX880/VX857)

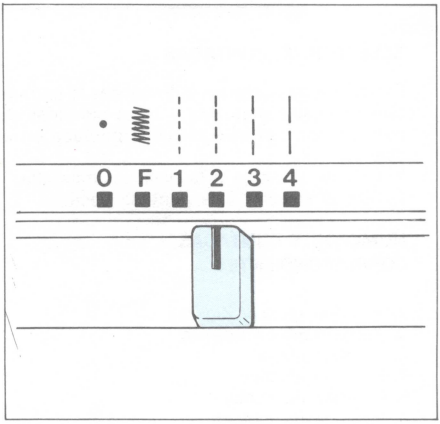

El largo de la puntada ser regula por medio del selector del largo de la puntada.
Los números arriba del selector representan el largo de la puntada.
El número más grande representa la puntada más larga.
El "0" significa que la tela no se moverá.
La "F" es usada para hacer puntada satinada (zig-zag muy cerrado) ésta puntada le ayuda a hacer dibujos decorativos.
La posición del selector para obtener la puntada satinada, varía de acuerdo a la tela y al hilo usado.
Para determinar exactamente la posición del selector, se tiene que observar el movimiento de la tela.

SELECTOR DEL ANCHO DE LA PUNTADA

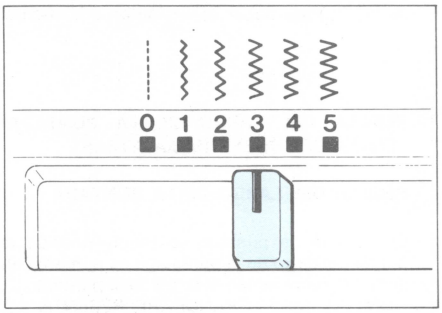

El ancho del zig-zag es regulado moviendo el selector del ancho de la puntada. Los números arriba del selector representa el ancho de la puntada. Entre más grande el número mas anch ala puntada.
El "0" significa puntada solamente.

NOTA: 1. No mueva el selector cuando la aguja esté dentro de la tela.
2. Cuando use agujas gemelas el selector debe estar siempre bajo el número "3".

SELECTOR DE LA POSICION DE LA AGUJA

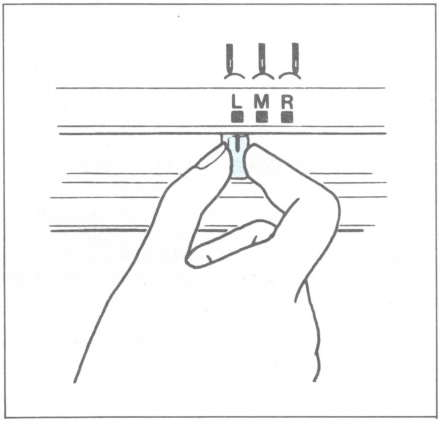

Moviendo el selector a la "L" (izquierdo) "M" (centro) o "R" (derecho) le permite coser puntada recta o zig-zag como linea de base.
Cuando cose en la orilla de la tela, use "L" (izquierdo) o "R" (derecho) para obtener mejor movimiento de la tela.

Para la mayoría de las puntadas éste selector debe estar en "M" (centro) pero se usan otras posiciones para las siguientes puntadas.

1. Para pegar botónes. (Página 32)
2. Puntadas decorativas. (Página 22)

NOTA: 1. No mueva el selector cuando la aguja esté dentro de la tela.
2. Coloque el selector siempre en "M" (centro) cuando use agujas gemelas.

BOTON PARA COSER HACIA ATRAS (VX880/VX857)

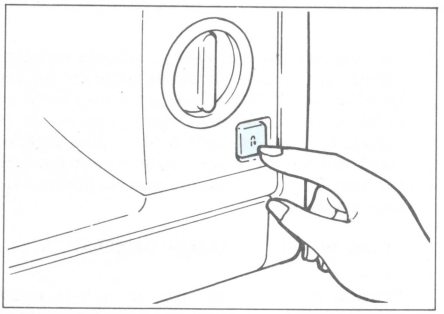

Para coser hacia atrás, empuje el botón máximo. Manténgalo en esa posición hasta que desee coser hacia adelante. Cuando se suelta el botón la máquina automáticamente coserá hácia adelante.

El coser hacia atrás le da mayor fuerza a su costura.

Pisacostura

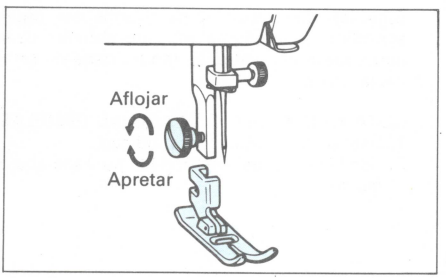

Encontrará varios tipos de pisacostura, dentro de la mesa deslizable.
De acuerdo a sus necesidades, tendrá que usar los diferentes pisacosturas.

PARA CAMBIAR PISACOSTURAS:

1. Levante la aguja a su posición más alta.
2. Levante el pisacostura.
3. Quite el pisacostura aflojando el tornillo.
4. Ponga el lado con la ranura del pisacostura nueva contra la parte plana de la barra del pisacostura.
5. Apriete el tornillo.

Aguja

COMO CAMBIAR LA AGUJA

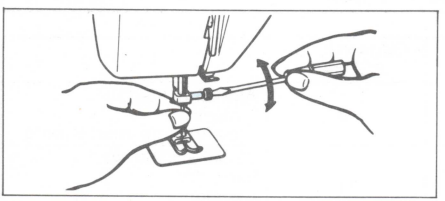

1. Levante la barra de la aguja a su posición más alta.
2. Afloje el tornillo sujetador y quite la aguja vieja.
3. Inserte la aguja nueva al sujetador de aguja y empújela hacia arriba.
   Asegúrese de que el lado plano quede hacia atrás y el lado acanalado hacia usted.
4. Apriete el tornillo de sujetador de agujas.

COMO CHECAR LA AGUJA:

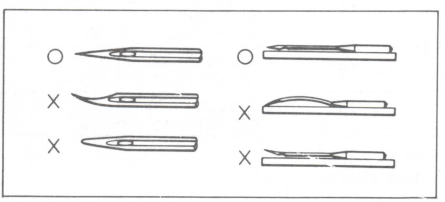

1. La aguja deberá estár siempre derecha para coser mejor.
2. Para checar si la aguja está chueca, ponga la parte plana hacia abajo como se muestra en la ilustración a la izquierda.

Agujas Gamelas

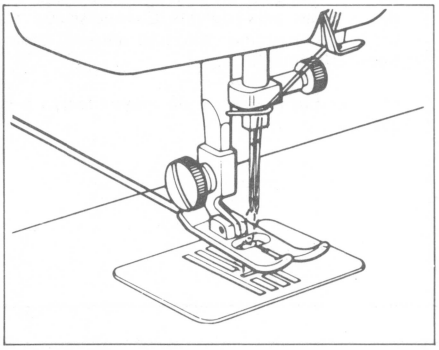

Su máquina de coser esta construida especialmente para tener la opción de coser con agujas gemelas, colocando el eje de carretes extra en el hoyo que está en la parte superior de la máquina, puede usar uno o dos colores de hilo. Asgúrese que los hilos sean del mismo peso. Si los hilos no son del mismo peso la puntada no será correcta.

COMO PONER LA AGUJA GEMELA

Póngala de la misma manera que la aguja simple, con el lado plano hacia atrás y la ranura hacia usted.

COMO ENHEBRAR AGUJAS GEMELAS

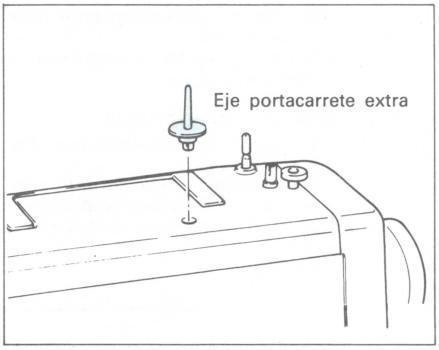

Siga las instrucciones para enhebrar aguja sencilla (vea la página 14) pero enhebre cada aguja separadamente. La ranura debe de estar hacia usted.

NOTA PARA COSER CON AGUJAS GEMELAS
1. Use la pisacostura para zig-zag.
2. Use la perilla del ancho de la puntada abajo del tres.

Gráfica relativa de Telas, Agujas e Hilos

TELAS PARA COSER		TAMAÑOS DE AGUJAS	HILO
MUY FINO	"Tricot" fino, Encaje, Lienzo fino, Seda, Tul, "Chiffon"	9	Algodón: 80–120 Sintético Algodón fino mercerizado
FINO	Organdi, "Jersey", "Voile", Tafetán, Sintéticos, Seda, Batista.	11	Sinteticos: 60–80 Seda "A" Algodón Mercerizado: 50
MEDIO	Algodón, Popelina, Guinga, Percal, Pique, Raso, Terciopelo, Lana fina.	14	Algodón: 50–60 Seda "A" Sintético Mercerizado: 50–60
GRUESO	"Denim", Pana, Gabardina	16	Algodón: 40–50 Mercerizado Grueso
MUY GRUESO	Lana, Telas de tapizar	18	Algodón: 30–40 Mercerizado Grueso

NOTA: 1. El hilo debe ser más fino que el ojo de la aguja.
2. Usar la misma medida y tipo para el hilo superior e inferior.

Graduador de Presión

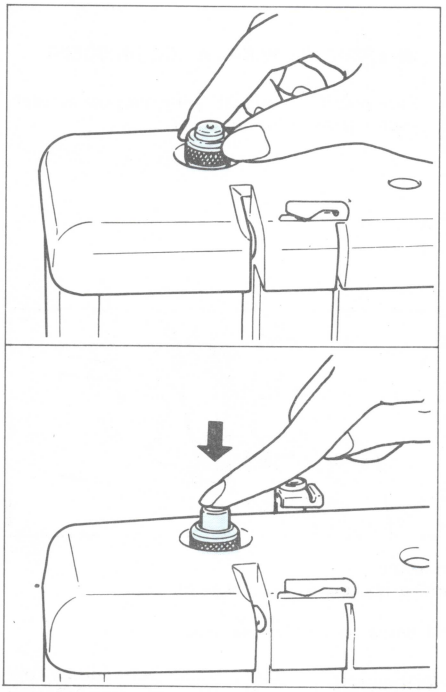

La presión correcta en el prensatelas es importante para obtener una buena costura. Presión en el pisacostura se necesita regular de acuerdo a el grueso de la tela en que se cose.

1. Para regular la presión, baje el pisacostura.
2. Oprima el aro de afuera del regulador, y el eje de adentro saldrá a su máximo. En esta posición, el pisacostura esta totalmente libre de presión.
3. Para incrementar la presión empuje con el dedo hacia abajo el eje.

Graduador de Presión	Costura	Presión en el pie
ARRIBA	Zurcidos Bordados Monogramas	Libre
MEDIO	Remiendos Use normal y material ligero como seda y nylon	Mediana
ABAJO	Material grueso y pesado	Fuerte

Luz para Coser

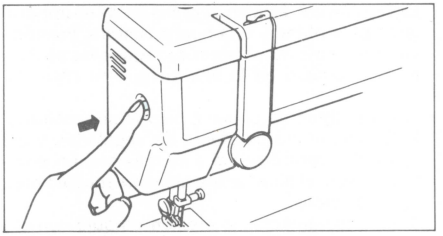

INTERRUPTOR PARA LA LUZ DE COSER

Para prender o apagar la luz, empuje el interruptor para la luz de coser.

COMO CAMBIAR EL FOCO

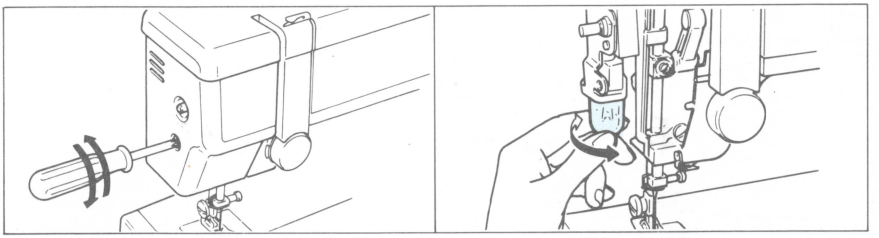

1. Afloje el tornillo en la cubierta frontal y remuévalo.
2. Quite el foco girándolo en el sentido contrario a las manecillas del reloj.
3. Ponga el foco nuevo y la cubierta frontal.

NOTA: 1) Asegúrese de desconectar la máquina antes de cambiar el foco.
2) Use siempre el foco correcto.

ENTRADA MAXIMA DE CORRIENTE
12W ..... zona con 11/115V
15W ..... zona con 220/240V

Mesa Deslizable

Para trabajar en areas difíciles de coser, como mangas de camisa, se recomienda usar su máquina sin la mesa deslizable, de ésta manera quedará convertida en una máquina de brazo libre.

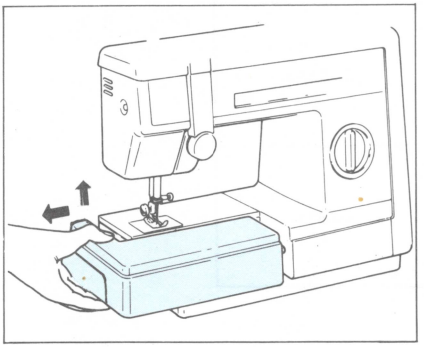

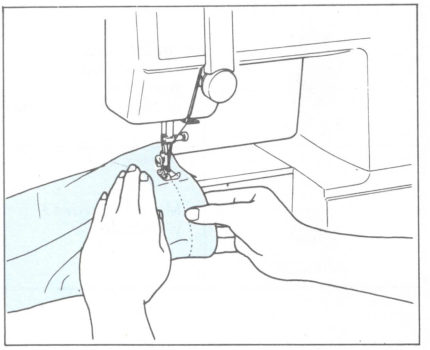

Hilo Superior

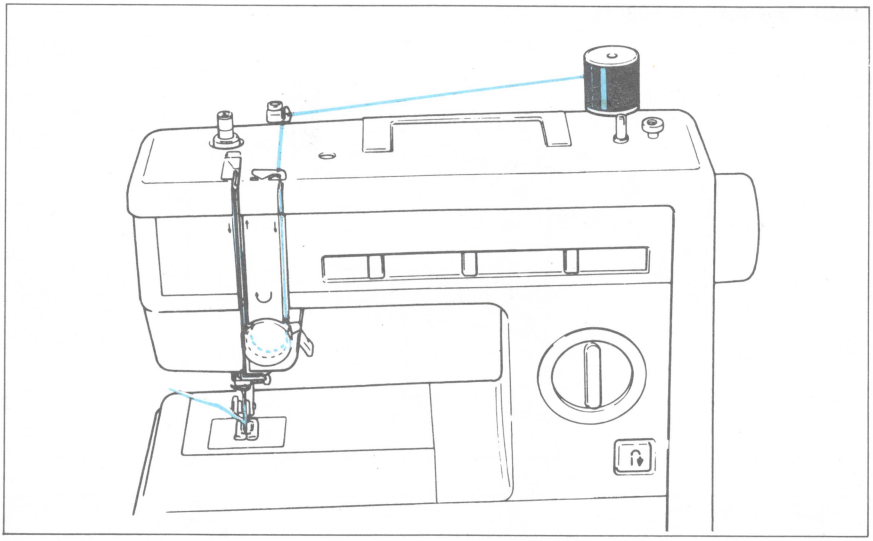

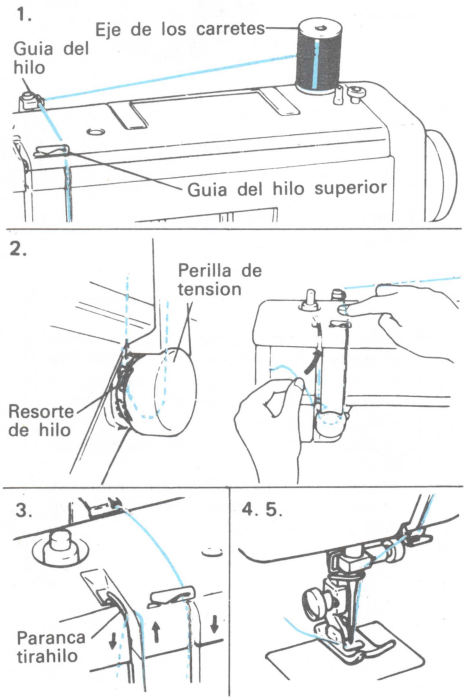

Antes de enhebrar, levante el pisacostura y de vuelta al volante hacia usted para subir la palanca al máximo, entonces suba el eje de los carretes y ponga el carrete de hilo en el eje.

1. Pase el hilo por las dos guías de atrás hacia el frente.
2. Baje el hilo y súbalo nuevamente pasándolo por la perilla de tensión, asegurándose que el hilo pase entre los discos de tensión y de derecha a izquierda para que pueda levantar el resorte tira hilo.
3. Pase el hilo por el protectór del hilo y por el ojo de la palanca tira hilo de derecha a izquierda bájelo de nuevo y páselo por el protector del hilo nuevamente.
4. Bájelo y páselo por las guías del hilo.
5. Enhebre la aguja del frente hacia atrás y jale el hilo cinco centímetros (dos pulgadas).

NOTA:
Si el orden de enhebrado no es correcto el hilo se romperá, saltará puntadas y la tela podrá arrugarse.

Hilo Inferior

COMO ENHEBRAR LA BOBINA

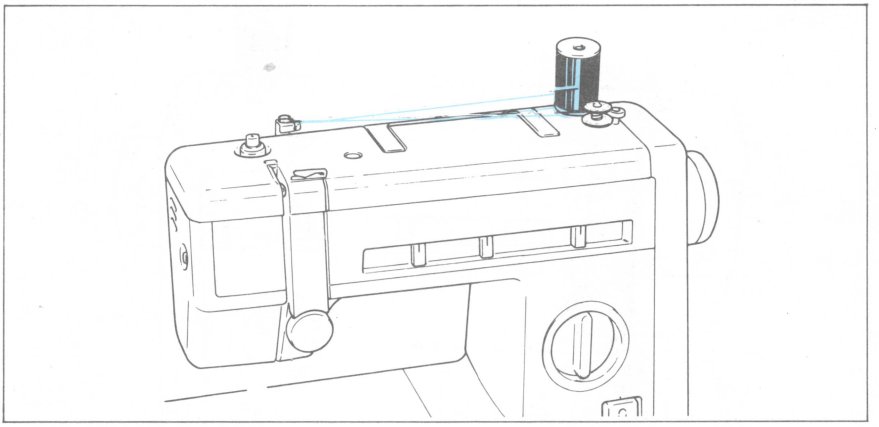

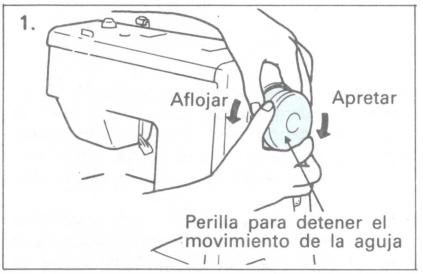

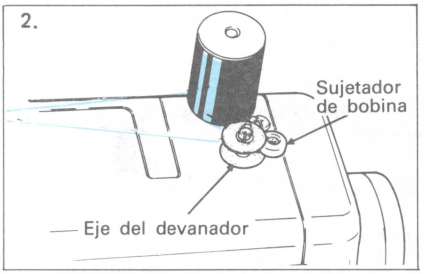

1. Afloje la perilla para detener el movimiento de la aguja girándola hacia usted.

2. Ponga una bobina vacía en el eje de la devanadora.

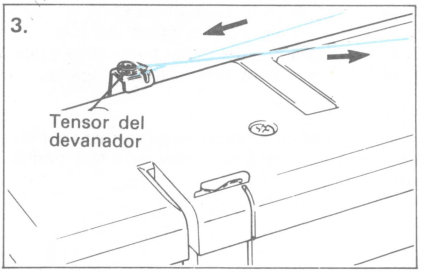

3. Ponga un carrete de hilo en el eje de carretes y enhebre pasando el hilo por el tensor de la bobina.

4. Enrolle el hilo unas cuantas veces alrededor de la bobina en el sentido de las manecillas del reloj y empuje la bobina hacia el sujetador. Empiece a enrollar despacio.
5. La bobina dejará de enrollar cuando este llena.
6. Empuje la bobina a la izquierda y quítela. Apriete la perilla para detener el movimiento de la aguja.

COMO QUITAR Y PONER EL PORTABOBINA

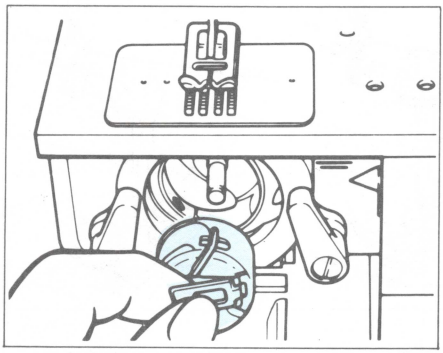

PARA QUITAR EL PORTABOBINA

1. Levánte la aguja al máximo.
2. Abra la cubierta de la lanzadera jalándola hacia abajo.
3. Jale y abra el cerrojo del portabobina.
4. Saque el portabobina del gancho.

PARA PONER EL PORTA BOBINA

1. Levante la aguja al máximo.
2. Sostenga el cerrojo del portabobina con la uña metálica apuntando hacia arriba y ajústela en la ranura situada en la parte alta de la pista de la lanzadera.
3. Suélte el cerrojo y empuje el portabobina hacia atrás hasta que el cerrojo sujete al portabobina en su lugar.

NOTA:

(A) 10 cm (4 pulgadas) de hilo deberá ser desenrollado y dejarlo fuera del portabobina.

(B) El cerrojo del portabobina deberá abrirse totalmente para prevenir que la bobina se salga.

(C) Si el portabobina no se pone correctamente, se saldrá del gancho inmediatamente al empezar a coser.

COMO ENHEBRAR EL PORTABOBINA

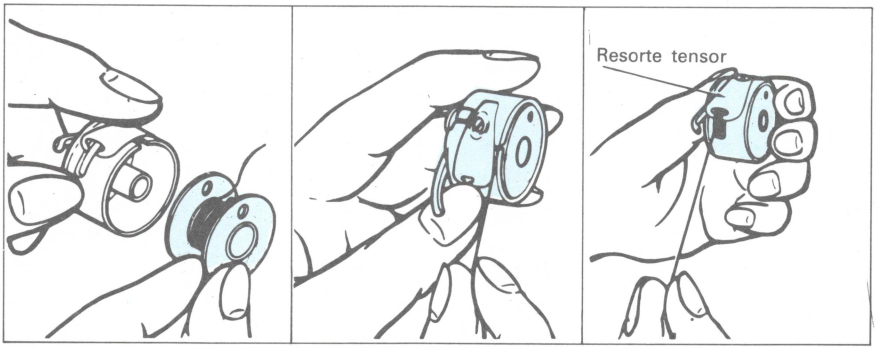

1. Desenrolle unos 10 cms. de hilo de la bobina. Inserte la bobina enrollada en el portabobina.
2. Jale el hilo através de la ranura.
3. Jale el hilo hacia la izquierda bajo el resorte tensór hasta que entre en el anillo de salida.

COMO HALAR EL HILO INFERIOR

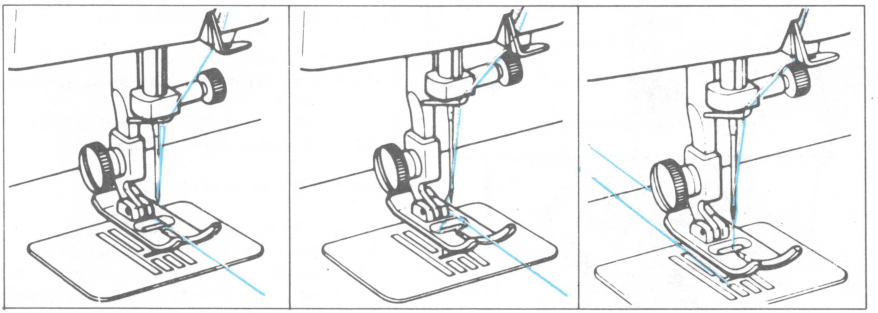

1. Levante el pisa contura y suba la aguja al máximo, gire el volante hacia usted hasta que la aguja baje y nuevamente suba cogiendo así el hilo inferior.
2. Jale suavemente hacia usted del hilo que esta sosteniendo y el hilo inferior saldrá con el.
3. Coloque los extremos de los hilos bajo el pisacostura, póngalos hacia atrás dejando alrededor de 10 cm.

Tensiones de los Hilos

La tensión del hilo superior debe ser igual a la del hilo inferior, y justamente suficiente para que ambos hilos se traben en el centro de la costura.
Haga pruebas para saber si las puntadas estan correctas antes de empezar a coser.

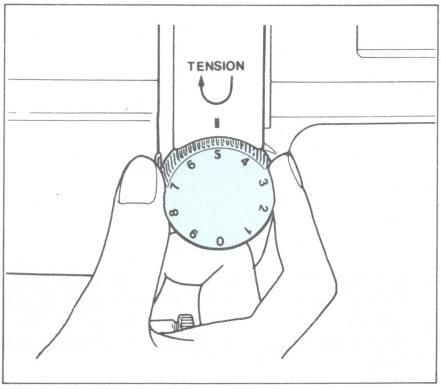

TENSION DEL HILO SUPERIOR

Para ajustar la tensión del hilo superior gíre la perilla de tensión con el pulgar izquierdo después que ha bajado el pisacostura.

CUANTO MAYOR SEA EL NUMERO DEL INDICADOR, MAYOR SERA LA TENSION DEL HILO.

Para aumentar la tensión:
Gire la perilla de tensión hasta un número más grande.
Para disminuir la tensión:
Gire la perilla de tensión hasta un número más pequeño.

NOTA: Cuando cosa la puntada "Zig-Zag", se necesita la tensión del hilo superior menos que la de la puntada recta.

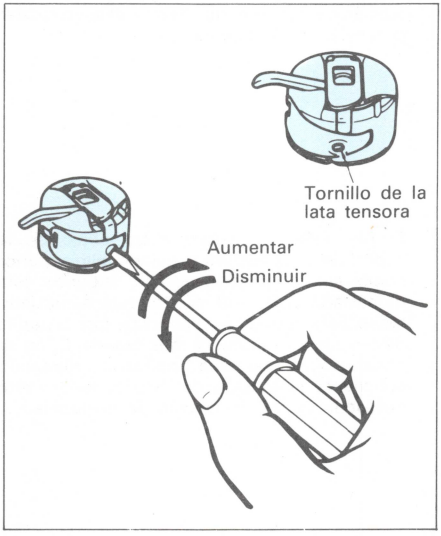

TENSION DEL HILO INFERIOR

La tensión del hilo inferior ya ha sido ajustada en la fábrica para trabajos normales, pero para coser tejidos extremádamente gruesos o finos es necesario reajustarla.

Para ajustar la tensión del hilo inferior, gire el tornillo pequeño en el resorte de tensión del portabobina con el desatornillador pequeño.

Para aumentar la tensión:
Gire el tornillo pequeño en el sentido de las Manecillas del reloj
Para disminuir la tensión:
Gire el tornillo pequeño contrario a las agujas del reloj.

PUNTADAS PERFECTAS

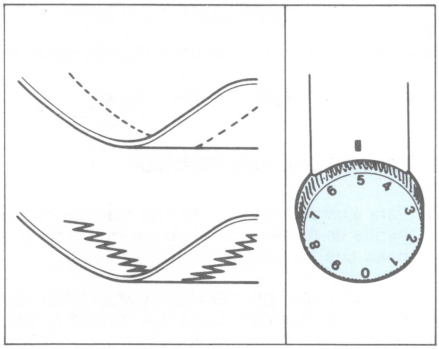

La tensión de los hilos superior e inferior debe ser igual, y justamente suficiente para que ambos hilos se traben en el centro de la costura.

PUNTAS INCORRECTAS (A)

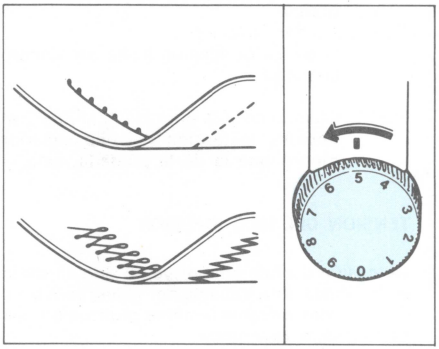

El hilo superior quedará recto sobre la superficie de la costura por medio de alzar el hilo inferior, como se ve, porque el hilo superior ésta muy tenso, o el inferior esta demasiado flojo.

Para corregir esta puntada, gire la perilla de tensión a un número más bajo. Si no se obtiene una puntada perfecta, ajustando solamente la tensión del hilo superior, será necesario ajustar la tensión de la bobina.

PUNTADAS INCORRECTAS (B)

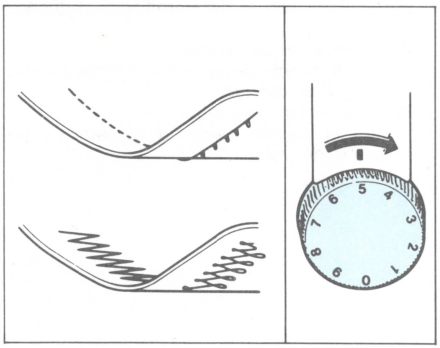

El hilo inferior quedará recto abajo de la superficie de la costura al bajar el hilo superior como se ve, porque el hilo superior esta demasiado flojo, y el inferior esta demasiado tenso. Para corregir esta puntada, gire la perilla de tensión a un número más grande. Si no se obtiene una puntada perfecta, ajustando solamente la tensión del hilo superior, será necesario ajustar la tensión de la bobina.

NOTA: Recomendamos que Ud. pruebe la puntada haciendo una muestra antes de que empiece a coser la costura.

2 Puntadas Rectas

LARGO DE LA PUNTADA	: F~4
ANCHO DE LA PUNTADA	: 0
POSICION DE LA AGUJA	: M.L.R. (Cuando use agujas gemelas, la posición siempre será M)
PISACOSTURA	: Puntada recta a Zig-Zag
AGUJA	: Sencilla
GRADUADOR DE PRESION	: De acuerdo a la tela

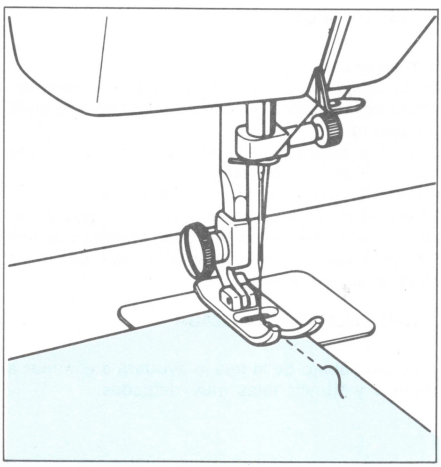

COMO EMPEZAR A COSER

1. Levánte al aguja a su posición máxima y levante el pisacostura.
2. Coloque la tela debajo del pisacostura: gire el volante hacia Ud. hasta que la aguja penetre a 1/2 pulgada del borde del tejido.
3. Baje el pisacostura.
4. Comience a coser al revés empujando el botón para coser hacia atrás.
   Cosa al revés hasta el borde del tejido.
5. Suelte el botón y cosa hacia adelante.

NOTA: La tela avanza por si sola no jale de ella, ya que podría doblar o romper la aguja. Solamente guíe la tela con sus dedos.

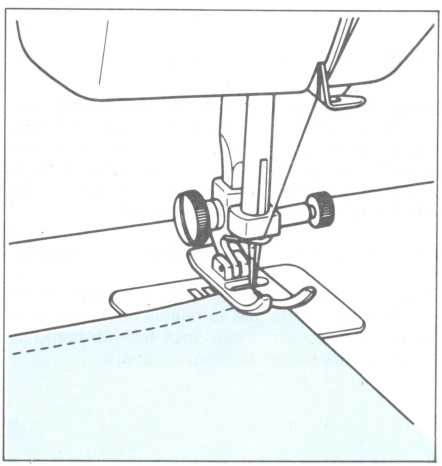

COMO CAMBIAR LA DIRECCION DE LA COSTURA

1. Pare la máquina mientras la aguja esta dentro de la tela.
2. Levante el pisacostura y ponga la tela en la dirección que Ud. deseé.
3. Baje el pisacostura y empiece a coser hacia la dirección nueva.

NOTA: Usando agujas gemelas, suba la aguja hasta que este al punto de bajar nuevamente.

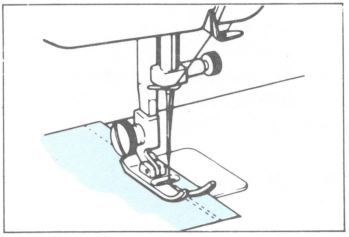

COMO REMATAR LA COSTURA FINAL

1. Cosa hasta el borde de la tela y pare la máquina.
2. Oprima el botón de coser hacia atrás cosiendo hasta 1/2 pulgada o más.

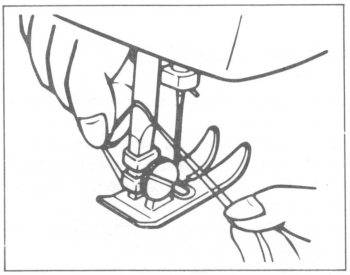

COMO SACAR LA TELA

1. Pare la máquina.
2. Levante la aguja a su posición más alta y también asegúrese que la palanca de recogido del hilo está en la posición más alta.
3. Levante el pisacostura y jale la tela suavemente hacia la izquierda en forma diagonal.
4. Con el cortador del hilo, corte ambos hilos.
5. Deje 10 cm (4 pulgadas) del hilo entre la ranura del pisacostura, hacia atrás, mientras que la palanca de tira hilo esté bien levantada pra comenzar a coser de nuevo sin que la aguja se desarte.

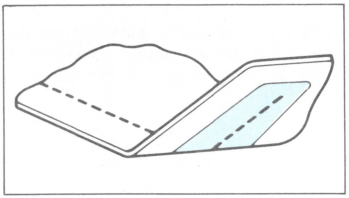

COMO COSER TELA MUY DELGADA

Un papel delgado abajo de la tela le ayudará a eliminar a saltar puntadas y fruncir telas muy delgadas.

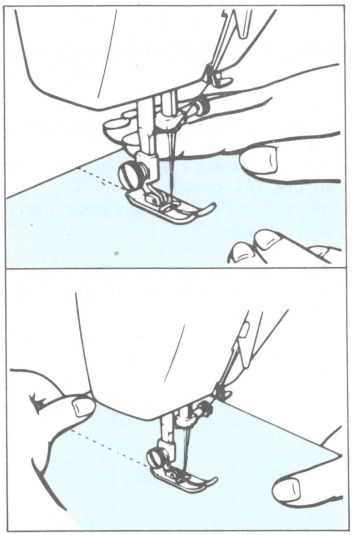

COMO GUIAR Y SOPORTAR LA TELA

Normalmente, es suficiente guiar la tela como está demostrado en la ilustración a la izquierda. Sin embargo, con las telas especiales, como "tricots" crespones, tejidos, etc., recomendamos que Ud. guíe sin fuerza haciendo la tela en frente y de atrás del pisacostura, como está demostrado en la ilustración a la izquierda.

Si Ud. jala la tela, la aguja puede doblarse or romperse.

Sin embargo en el caso de telas especiales, como tricot, crepon, etc. se recomienda que la tela se sostenga en el frente y atrás del pisacostura con poca tensión como se demuestra en la ilustración (última de abajo).

3 Puntadas de Zig-Zag

LARGO DE LA PUNTADA	: 1~4 (Para puntada satinada use "F")
ANCHO DE LA PUNTADA	: 1~5 (Si usa aguja gemela, use siempre el número "3")
POSICION DE LA AGUJA	: M.L.R. (Si usa agujas gemelas use siempre posición "M")
PISACOSTURA	: Zig-Zag
AGUJA	: Sencilla o gemelas
GRADUADOR DE PRESION	: De acuerdo a la tela

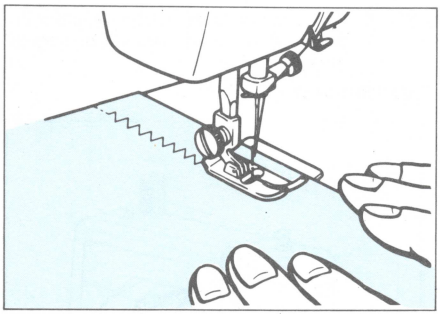

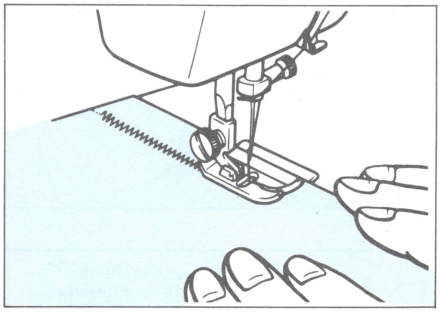

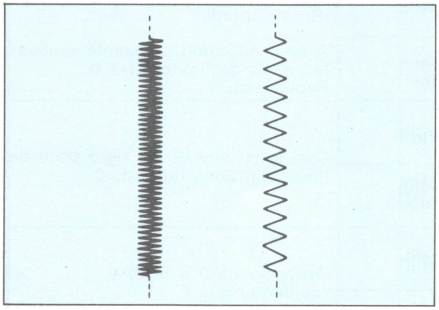

PUNTADA "ZIG-ZAG" SIMPLE

Cuando la perilla del largo de la puntada esta situada desde 1 a 4, puede obtener la puntada "Zig-Zag" sencilla.

1. Antes de que Ud. cosa la puntada "Zig-Zag" cosa 5 o 6 puntadas rectas en el largo de 0–1 para reforzarla.
2. Ajuste el ancho de la puntada y empiece a coser.
3. En la costura final ajuste la palanca de ancho de "Zig-Zag" en "0" y cosa 5–6 puntadas rectas en la posición "FINE" para reforzarla.

NOTA: Generalmente, las puntadas "Zig-Zag" necesitan menos tensión del hilo superior que las puntadas rectas.

PUNTADA DE REALCE

Cuando la perilla del ancho de la puntada está en la posición de 0–1, se hace la puntada más cerrada, puntada realce. Se usa haciendo ojales y puntadas decorativas.

NOTA: La posición de la perilla de largo de la puntada para coser con la puntada realce, depende del tamaño de los hilos y la tela que se usa.
Por eso, aconsejamos que se haga una prueba primero, para encontrar la mejor posición de la perilla.

Puntadas Decorativas

LARGO DE LA PUNTADA	: Para puntada de realce ponga la perilla entre 0~1
ANCHO DE LA PUNTADA	: Vea instrucciones abajo
PISACOSTURA	: Zig-Zag
AGUJA	: Simple o aguja gemela
GRADUADOR DE PRESION	: De acuerdo a la tela

Usando la puntada de realce como se indica en las instrucciones siguientes se obtienen varios tipos de puntadas decorativas.

NOTA: Ponga la perilla del ancho de la puntada en "3" o menos cuando use aguja gemela.

(VX880/VX857)

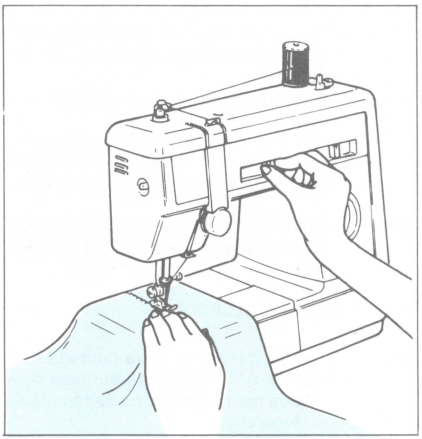

(VX810/VX807)

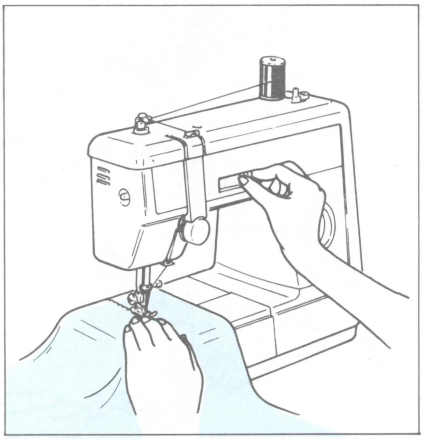

Aguja	Posición de la aguja	Patrones	Como Mover la Perilla del Ancho de la Puntada
Aguja simple	M		Como Mover la Perilla del Ancho de la Puntada A una velocidad constante mueva la perilla de 0 a 5 (3) a 0. Repita esto.
Aguja gemela	L M R		
Aguja simple	M		Casi igual que arriba pero trate de hacer patrones redondos.
Aguja gemela	L M R		
Aguja simple	M		Despacio de 0 a 5 (3) y rápidamente a 0. Repita el movimiento.
Aguja gemela	L M R		

NOTA: Número entre paréntesis es para aguja gemela.

Puntadas Automaticas (VX880/VX857)

Triple puntada elástica

SELECTOR DE PUNTADAS	: 2 (Triple puntada elástica)
LARGO DE LA PUNTADA	: 4
ANCHO DE LA PUNTADA	: 0
PISACOSTURA	: Zig-Zag o puntada recta (vea nota No. 1)
AGUJA	: Sencilla
GRADUADOR DE PRESION	: De acuerdo a la tela

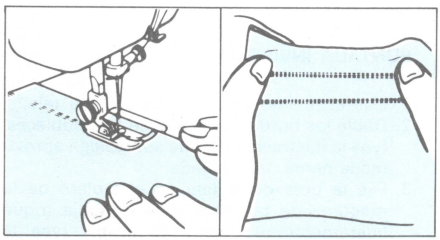

La triple puntada elástica, se usa cuando cosa en una tela elástica, como diferentes tipos de tejidos.
Esta puntada es tres veces mas fuerte que la puntada regular, y da elasticidad a la costura para prevenir que el hilo se rompa.

NOTA:
1. Cuando use tela muy ligera o muy elástica use el pisacostura par puntada recta.
2. Moviendo el selector del ancho de la aguja, puede obtener puntada de Zig-Zag.

Puntada de Concha

SELECTOR DE PUNTADAS	: 5
LARGO DE LA PUNTADA	: 4
ANCHO DE LA PUNTADA	: 5
PISACOSTURA	: Zig-Zag
AGUJA	: Sencilla
GRADUADOR DE PRESION	: De acuerdo a la tela

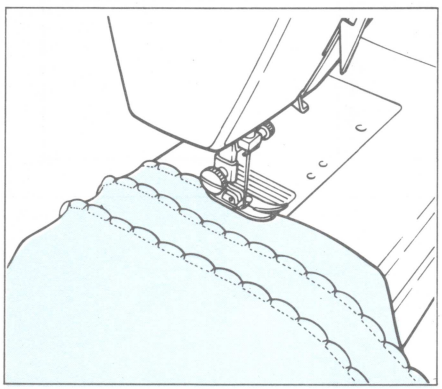

Esta puntada se usa para coser en el borde de una tela muy ligera.

1. Ponga la tela en diagonal poniéndola bajo el pisacostura de manera que las puntadas rectas queden paralelas al bordo, y las puntadas de zig-zag queden ligeramente sobre el borde.
2. Este trabajo requiere mayor tensión en el hilo superior.
3. Cosa a baja velocidad.
4. El borde de la tela quedará ribeteado.

Puntada Invisible

SELECTOR DE PUNTADAS	: 3 (Puntada invisible)
LARGO DE LA PUNTADA	: 1~2
ANCHO DE LA PUNTADA	: 3~5
PISACOSTURA	: Zig-Zag
AGUJA	: Sencilla
GRADUADOR DE PRESION	: De acuerdo a la tela

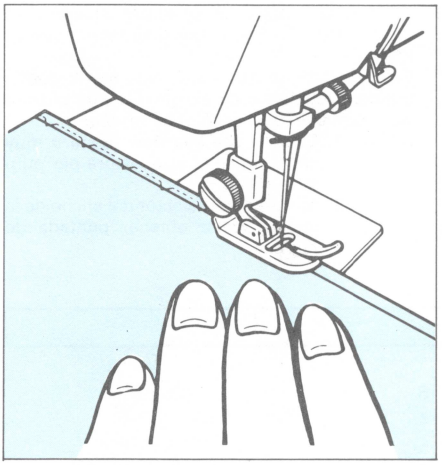

PUNTADA INVISIBLE

1. Use el mismo color de hilo que la tela.
2. Doble los bordes de la tela en tres dobleces, (vea la ilustración A), que sobresalga aproximádamente 1/4 pulgada.
3. Fije la guía de la tela en el tablero de la máquina de tal modo que la aguja toque ligeramente el doblez de arriba. (vea la ilustración B).
4. Extienda la tela y obtendrá la puntada invisible (vea la ilustración C).

Fig. A

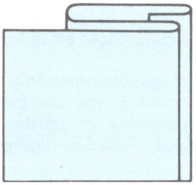

Fig. B

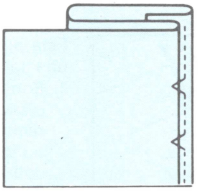

Fig. C

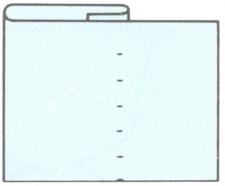

Puntada Elastica

SELECTOR DE PUNTADAS	: 4 (Puntada elástica)
LARGO DE LA PUNTADA	: 1~2
ANCHO DE LA PUNTADA	: 3~5
PISACOSTURA	: Zig-Zag
AGUJA	: Sencilla
GRADUADOR DE PRESION	: De acuerdo a la tela

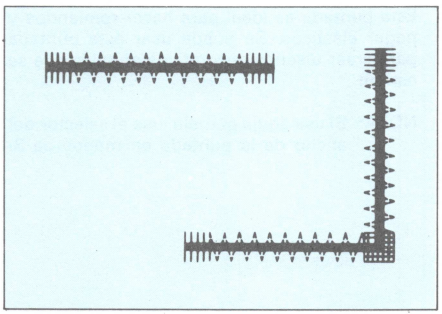

REMIENDOS

1. Coloque el selector del largo de la puntada entre "F" y 1.
2. Coloque el remiendo bajo la tela que va a reparar.
3. Una los dos pedazos de la tela con puntadas elásticas.

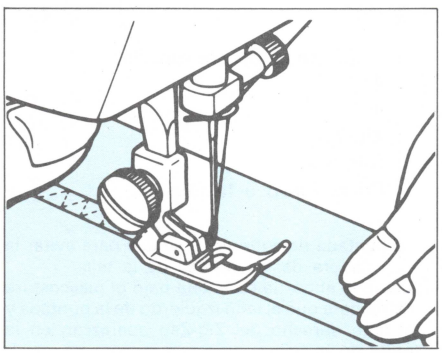

COSIENDO MATERIAL ELASTICO

1. Coloque el elástico sobre la tela.
2. Al coser jale el elástico por atrás y por adelante del pisacostura como se ve en la ilustración.

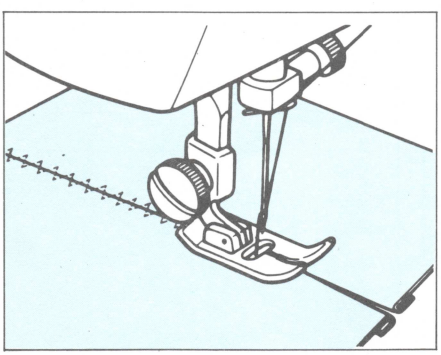

PARA UNIR DOS PEDAZOS DE TELA

1. La puntada elástica es usada también para unir dos pedazos de tela.
2. Coloque los bordes de las telas bajo el pisacostura.
3. Unalas con puntada elástica. Tenga cuidado de mantener los dos bordes juntos.

PARA COSER TEJIDOS

La puntada elástica se usa para coser prendas tejidas. Use hilo de nylon para obtener puntadas invisibles.

Puntada de Cadena

SELECTOR DE PUNTADAS	: 6 (Puntada de cadena)
LARGO DE LA PUNTADA	: 4
ANCHO DE LA PUNTADA	: 3~5
PISACOSTURA	: Zig-Zag
AGUJA	: Sencilla o gemela
GRADUADOR DE PRESION	: De acuerdo a la tela

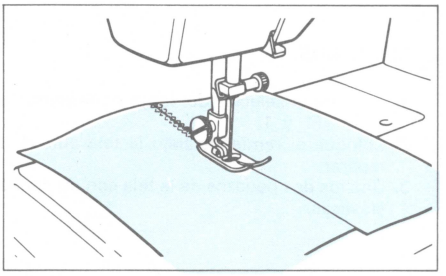

Esta puntada es ideal para hacer remiendos y pegar elásticos. Se puede usar esta puntada para crear diseños decorativos en telas que se estiran.

NOTA: Si usa aguja gemela, use el selector del ancho de la puntada en menos de 3.

Puntada de Sobreorilla

SELECTOR DE PUNTADAS	: 7 (Puntada de sobreorilla)
LARGO DE LA PUNTADA	: 4
ANCHO DE LA PUNTADA	: 4
PISACOSTURA	: Zig-Zag
AGUJA	: Sencilla
GRADUADOR DE PRESION	: De acuerdo a la tela

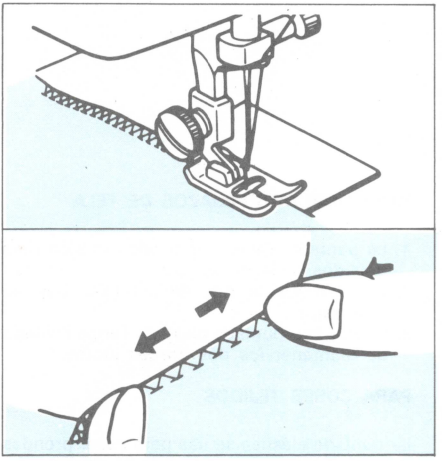

La Puntada de sobreorilla se usa para evitar la deshiladura de los bordes de la tela.
Coloque el borde de la tela bajo el pisacostura de manera que el lado izquierdo de la puntada y el lado derecho del Zig-Zag aparazcan en la orilla de la tela.

Puntada de Festones

SELECTOR DE PUNTADAS	: 8 (Puntada de festones)
LARGO DE LA PUNTADA	: F
ANCHO DE LA PUNTADA	: 3~5
PISACOSTURA	: Zig-Zag
AGUJA	: Sencilla o gemela
GRADUADOR DE PRESION	: De acuerdo a la tela

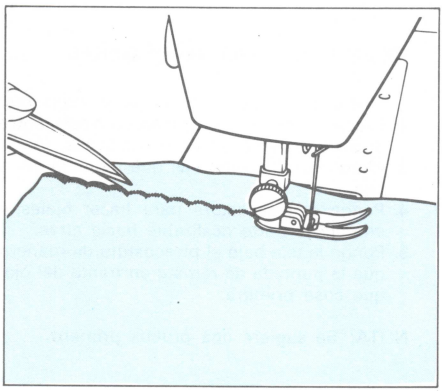

Esta máquina produce puntadas decorativas automáticamente. La puntada de festones puede usarse para decorar bordes.

1. Cosa la puntada de festones sobre la orilla de la tela.
2. Si lo desea, corte alrededor de los festones con tijeras para crear un borde festoneado.

NOTA: Si usa aguja gemela, coloque el selector del ancho de la puntada en menos de 3.

Puntada de "Relampago"

SELECTOR DE PUNTADAS	: 9 (Puntada de relampago)
LARGO DE LA PUNTADA	: F
ANCHO DE LA PUNTADA	: 3~5
PISACOSTURA	: Zig-Zag
AGUJA	: Sencilla o gemela
GRADUADOR DE PRESION	: De acuerdo a la tela

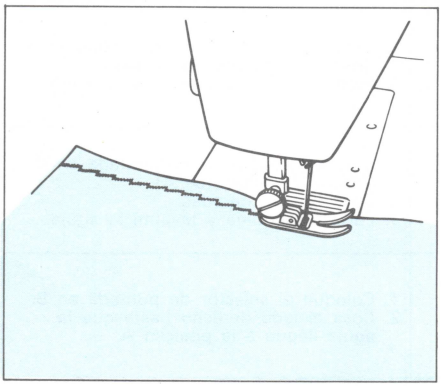

Esta puntada es diseñada para uso decorativo y puede aplicarse a prendas de vestir y de la casa.

NOTA: Si usa aguja gemela, coloque el selector del ancho de la puntada en menos de 3.

Ojales (VX880/VX857)

SELECTOR DE PUNTADAS	: A. B. C. D.
LARGO DE LA PUNTADA	: F~3
ANCHO DE LA PUNTADA	: Vea las insturcciones abajo
PISACOSTURA	: Para hacer ojales
POSICION DE LA AGUJA	: M
AGUJA	: Sencilla
GRADUADOR DE PRESION	: De acuerdo a la tela

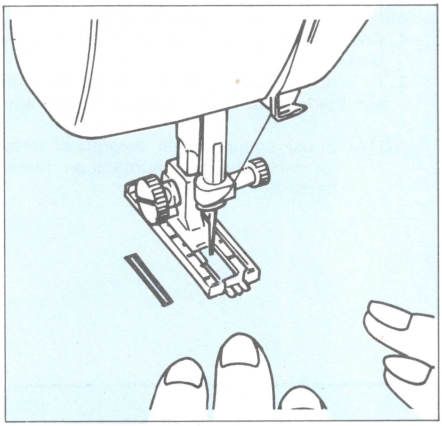

PREPARACION PARA HACER OJALES

1. Use el pisacostura con la parte deslizable.
2. Escoja el ancho de la puntada correcta, entre 3~5 de acuerdo a sus necesidades.
3. Marque el largo del ojal que requiera en la tela.
4. Ponga el pisacostura para hacer ojales y empuje la parte deslizable hacia atrás.
5. Ponga la tela bajo el pisacostura de manera que la puntada de remate en frente del ojal que cosa primero.

NOTA: Se sugiere una prueba primero.

PROCEDIMIENTO PARA HACER OJALES

Paso	Porción cosida	Porción de selector de puntadas	Como Coser
Paso A (frente del ojal)	A	A C B AC D 9 1	1. Coloque el selector de puntadas en A. 2. Baje el pisacostura y cosa de 5 a 6 puntadas. 3. Pare la máquina y saque la aguja de la tela.
Paso B (lado izquierdo del ojal)	B	B B AC D 9 1	1. Coloque el selector de puntadas en B. 2. Cosa el largo predeterminado. 3. Pare la máquina y levante la aguja.
Paso C (parte trasera del ojal)	C	C A B AC D 9 1	1. Coloque el selector de puntada en C (Misma posición que A). 2. Cosa 5 o 6 puntadas. 3. Pare la máquina y levante la aguja.
Paso D (lado derecho del ojal)	D	D B AC D 1 2	1. Coloque el selector de puntada en B. 2. Cosa el lado derecho hasta que la aguja llegue a la posiciín A.

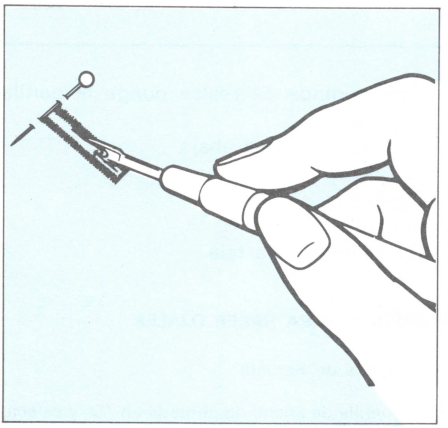

COMO ASEGURAR LAS PUNTADAS Y CORTAR LA TELA PARA EL OJAL

1. Para asegurar las puntadas, voltée el material 90 grados en dirección contraria de las manecillas del reloj y cosa 5–6 puntadas rectas.
2. Remueva de la máquina. Corte el ojal con el descosedor, con cuidado para no cortar puntadas.
3. Se recomienda que se use alfileres en los dos lados como protección para las puntadas de remate.

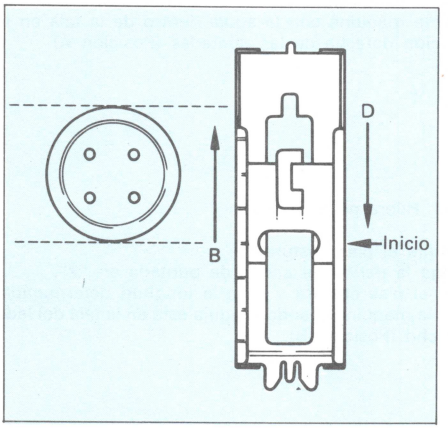

PARA HACER VARIOS OJALES DEL MISMO TAMAÑO

1. Ponga la parte deslizable del pisacostura de acuerdo del tamaño del botón y cosa paso "A".
2. Cosa paso "B" hasta que la parte deslizable no se mueva.
3. Cosa paso "C".
4. Cosa paso "D" hasta que la parte deslizable regrese al paso "A".
5. Repita paso 1 al 4 por cada botón del mismo tamaño usando el mismo punto de partida.

Ojales (VX810/VX807)

LARGO DE LA PUNTADA	: Para puntada de realce ponga la perilla entre 0~1
ANCHO DE LA PUNTADA	: Vea instrucciones abajo
SELECTOR DE POSICION DE AGUJA	: R
PISA COSTURA	: Zig-Zag
AGUJA	: Simple
GRADUADOR DE PRESION	: De acuerdo a la tela

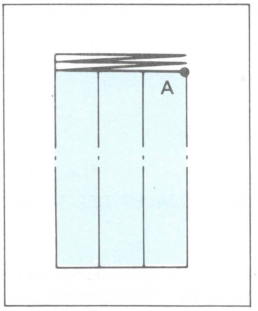

PROCEDIMIENTO PARA HACER OJALES

Paso A: Puntada de Remate

1. Ponga la perilla de ancho de puntada en "5" y selector de posición de aguja en "R".
2. Baje el pisacostura y cosa 2~3 puntadas.
3. Pare la máquina con la aguja dentro de la tela en la posición derecha de las puntadas (Posición A).

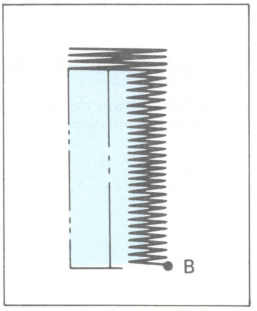

Paso B: Hilera de la Derecha

1. Levante el pisa costura.
2. Ponga la perilla de ancho de puntada en "2".
3. Baje el pisa costura y cosa la longitud determinada.
4. Pare la máquina cuando la aguja esté en la tela del lado derecho (Posición B).

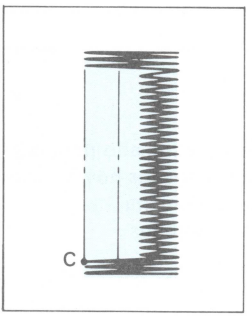

Paso C: Puntada de Remate Final

1. Levante el pisa costuras.
2. Ponga la perilla de ancho a "5".
3. Baje el pisa costuras y cosa 2 o 3 puntadas.
4. Pare la máquina cuando la aguja está en la tela y el lado derecho de la puntada (Posición C).

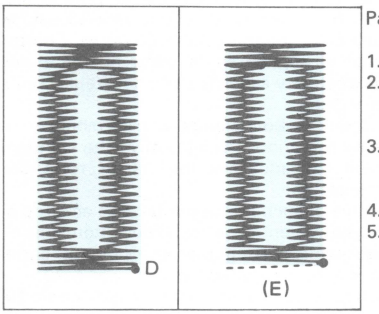

Paso D: Hilera Izquierda

1. Levante el pisa costura.
2. Voltee el material 180 grados mientras la aguja actua como eje y ponga la perilla del ancho de la puntada e "0". Baje el pisa costura.
3. Voltee el volante hacia Ud. y cosa una puntada. Esta acción cambia la posición de la aguja de izquierda a derecha. Levante el pisa costura.
4. Ponga la perilla de ancho de puntada en "2".
5. Cosa la hilera hasta encontrarse con la otra puntada de remate. Pare la máquina con la aguja en la tela a la derecha de las puntadas.

Como Pegar Botones (VX880/VX857)

SELECTOR DE PUNTADAS	: 1
LARGO DE LA PUNTADA	: 0
ANCHO DE LA PUNTADA	: Este selector es usado para controlar la distancia entre los hoyos del botón.
POSICION DE LA AGUJA	: Izquierda o derecha.
PISACOSTURA	: Para coser botones
AGUJA	: Sencilla
GRADUADOR DE PRESION	: Centro

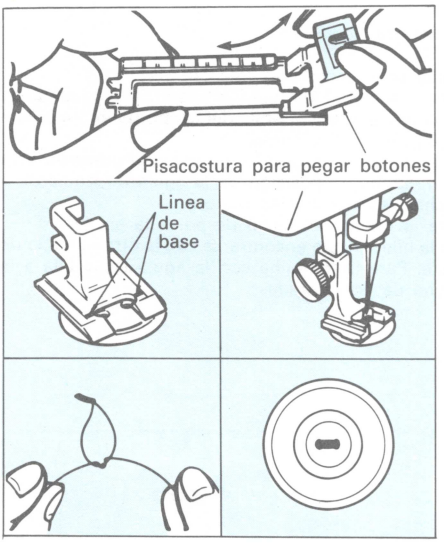

1. Quitando la parte deslizable del pisacostura para hacer ojales, obtendrá un pisacostura para coser botones. Para quitar esta parte, quite el seguro en la parte posterior del pisacostura y saque la parte deslizable como se indica.
2. Coloque el botón entre el pisacostura y la tela, asgurándose que los hoyos en el botón estén alineados con las marcas rojas del pisacostura.
3. Regule el ancho de la puntada de acuerdo a la distancia entre los hoyos del botón. Baje el pisacostura y asegurese que la aguja entre en los hoyos del botón.
4. A baja velocidad, cosa aproximadamente 10 puntadas.
5. Sáquelo de la máquina. Corte los hilos superior e inferior y con aguja para coser a mano, cosa en la parte de atrás del botón para hacer el remate.

Como Pegar Botones (VX810/VX807)

LARGO DE PUNTADA	: 0
ANCHO DE PUNTADA	: De acuerdo a la distancia de los hoyos.
SELECTOR DE POSICIÓN DE AGUJA	: L o R
PISA COSTURA	: Zig-Zag
AGUJA	: Simple
GRADUADOR DE PRESION	: Arriba

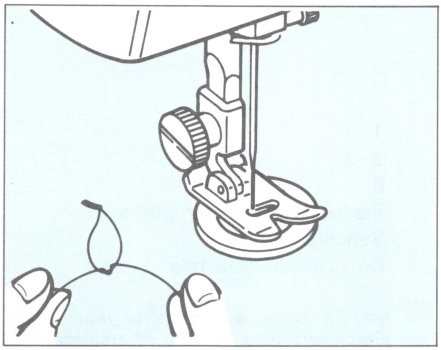

1. Ponga el botón entre el pisacostura y la tela con los agujeros del botón de acuerdo con los dos puntas de referencia.
2. Ajuste el ancho de la puntada de manera que la aguja penetre en al agujero.
3. Baje el pisacostura y asegúrese que la aguja penetre en ambos agujeros sin obstrucción.
4. Cosa lentamente, mas o menos, 10 puntadas.
5. Pare la máquina y levante la aguja.
6. Remueva la tela de la máquina. Corte los hilos superior e inferior y con una aguja normal de coser, cosa los hilos hacia atrás y amarre.

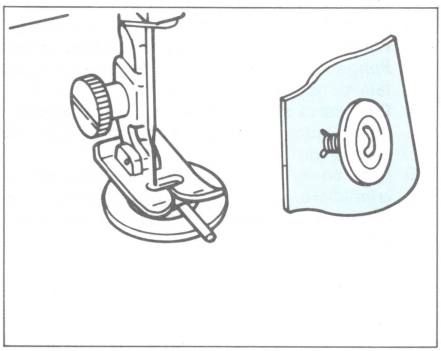

COMO PEGAR BOTONES CON BABO DE HILO

Con las telas mas gruesas, muchas veces se necesita un botón con rabo de hilo.

1. Ponga una aguja sobre el botón como se ve en la ilustración, y proceda de igual modo que para botones regulares.
2. Después que cosa 8–10 puntadas, sáque la tela de la máquina, dejando el hilo superior más largo para hacer un rabo de hilo.
3. Jale el hilo superior entre el botón y la tela por detrás del agujero y enrolle fuertemente el hilo superior alrededor de las puntadas.
4. Deje asegurado los hilos.

Para Coser Cierres o Cremalleras

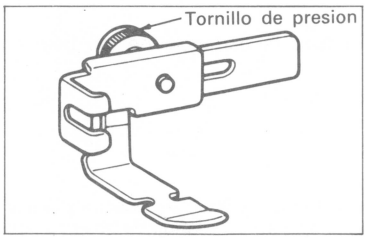

Se usa el pisacostura de cremallera para pegar diferentes tipos de cremalleras.
Se puede ajustar en el lado izquierdo o en el derecho de la aguja.
Cuando la cremallera se pone en el lado derecho de la aguja, deslice el pisacostura hacia el lado izquierdo de la aguja, aflojando el tornillo situado en la parte de atrás.
Cuando la cremallera se va a poner en el lado izquierdo de la aguja, deslice el pisacostura hacia el lado derecho.

SELECTOR DE PUNTADAS (VX880/VX857)	: 1
LARGO DE LA PUNTADA	: 2~3
ANCHO DE LA PUNTADA	: 0
PISACOSTURA	: Pisacostura de cremallera
AGUJA	: Sencillo
GRADUADOR DE PRESION	: De acuerdo a la tela

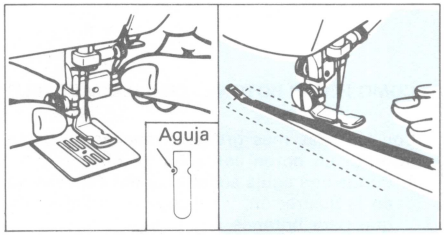

1. Baje la aguja dentro de la muesca del pisacostura para ver que no tropiece.
2. Apriete el tornillo de presión para poner el pisacostura en su posición
3. El borde de la tela donde se va a coser se dobla aproximádamente 2 cm (3/4 pulgada). Ponga la cremallera debajo del pliegue de la tela donde desée coserla.
4. Cosa cerca del borde de la cremallera guiando el lado del pisacostura paralela a los dientes de la cremallera.
5. Para coser en la posición opuesta de la cremallera, afloje el tornillo de presión y deslice el pisacostura hacia la misma dirección.

Hilvanados

SELECTOR DE PUNTADAS	: 1
LARGO DE LA PUNTADA	: 4
ANCHO DE LA PUNTADA	: 0
PISACOSTURA	: De puntada recta
AGUJA	: Sencilla
GRADUADOR DE PRESION	: De acuerdo a la tela

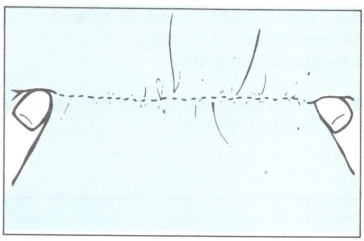

1. Afloje la tensión del hilo superior de manera que el hilo inferior quede flojo abajo de la tela.
2. Cosa una o varias líneas en puntada recta.
3. Jale el hilo de abajo para hacer pliegues en la tela.

Como Pegar Encajes

SELECTOR DE PUNTADAS	: 1
LARGO DE LA PUNTADA	: 2~4
ANCHO DE LA PUNTADA	: 0
PISACOSTURA	: Zig-Zag
AGUJA	: Sencilla
GRADUADOR DE PRESION	: De acuerdo a la tela

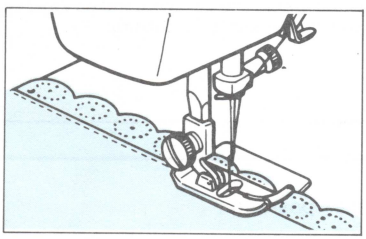

1. Ponga el encaje abajo de la tela dejandolo sobrar 5 mm (1/4 de pulgada).
2. Ponga abajo el pisacostura y empiece a coser.

NOTA: Si se usa puntada de realce o alguna puntada decorativa para coser el encaje, será más atractivo.

Aplicación

SELECTOR DE PUNTADAS : 1
LARGO DE LA PUNTADA : F~2
ANCHO DE LA PUNTADA : 2~3
PISACOSTURA : Zig-Zag
AGUJA : Sencilla
GRADUADOR DE PRESION : De acuerdo a la tela

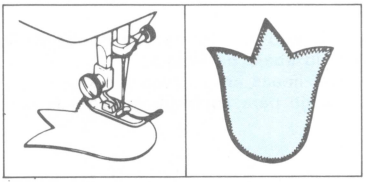

1. Hilvane el diseño sobre la superficie de la tela.
2. Empieze a coser con cuidado según el diseño.
3. Recorte la tela que rebase la costura.
4. Saque las puntadas de hilvanar.

NOTA: Vuelva a coser las puntadas finales e inciales con puntada recta para reforzar.

Puntada de Cordel

SELECTOR DE PUNTADAS : 1
LARGO DE LA PUNTADA : F~2
ANCHO DE LA PUNTADA : De acuerdo al ancho del cordél
PISACOSTURA : Zig-Zag
AGUJA : Sencilla
GRADUADOR DE PRESION : De acuerdo a la tela

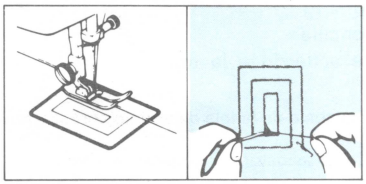

1. Ajuste la palanca del ancho de Zig-Zag de acuerdo con el ancho del cordél.
2. Coloque el cordél sobre la tela debajo del centro del pisacostura.
3. Baje el pisacostura y empiece a coser puntada Zig-Zag. Vaya guiando el cordél sobre la costura.

Remiendos

LARGO DE LA PUNTADA : Cualquier posición
ANCHO DE LA PUNTADA : 0
PRENSATELAS : Puntada recta
AGUJA : Sencilla
GRADUADOR DE PRESION : Arriba
OTROS : Placa para remiendos

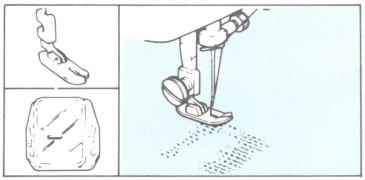

1. Ponga la placa de remiendos sobre la placa de la aguja como se ilustra.
2. Coloque la parte que va a remendar bajo el pisacostura.
3. Baje el pisacostura.
4. Empiece a coser, alternadamente jalando hacia Ud. la tela y empujándo suavemente hacia adelante.
5. Siga estos movimientos, hacia adelante y hacia atrás hasta que la parte que va a zurcir esté llena de hileras paralelas de puntadas.

Monogramas y Bordados Usando el Aro de Bordar

LARGO DE LA PUNTADA	: Cualquier posición
ANCHO DE LA PUNTADA	: 0~5
PRENSATELAS	: Remuévalo
AGUJA	: Sencilla
GRADUADOR DE PRESION	: Arriba
OTROS	: Placa de remiendos

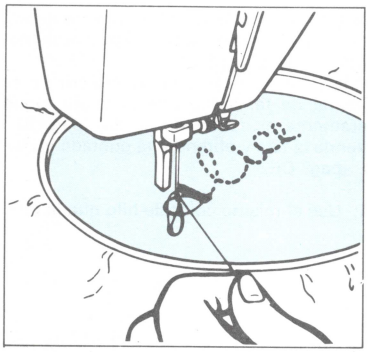

PREPARACION PARA MONOGRAMAS Y BORDADOS

1. Prepáre la máquina de coser como se índica en las instrucciones.
2. Dibuje las letras (para monogramas) o el diseño (para bordados) en la parte derecha de la tela.
3. Estire firmemente la tela entre los aros de bordár.
4. Coloque la tela bajo la aguja y baje la barra del pisacostura.
5. Jale el hilo inferior através de la tela a la posición de partida girando el volante y haga unas puntadas para asegurar.
6. Sostenga el bastidór con los dedos pulgar e índice de la mano derecha e izquierda aprisionando al mismo tiempo la tela con los dedos del medio y aguantándo la parte de afuera del bastidor con el meñique.

MONOGRAMAS

1. Cosa, moviendo el aro despaio por las letras a una velocidad constante.
2. Asegúre con unas pocas puntadas rectas.

NOTA: Estas instrucciones también se aplican para bordados.

BORDADOS

1. Cosa unas puntadas en la orilla del diseño moviendo el bastidor de bordar.
2. Cosa de afuera hacia adentro y de adentro hacia afuera. Haga las puntadas bien unidas sin dejar espacios intermedios.

NOTA: Para coser puntadas largas, mueva el bastidor de bordar rápidamente. Para coser puntadas cortas, muévalo lentamente.

Puntada Invisible (VX810/VX807)

LARGO DE LA PUNTADA	: 2~3
ANCHO DE LA PUNTADA	: 3~5
SELECTOR DE POSICION DE AGUJA	: M
PISACOSTURA	: Zig-Zag
AGUJA	: Simple
GRADUADOR DE LA PRESION	: De acuerdo a la tela

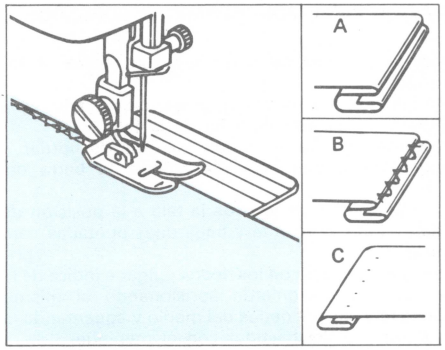

1. Doble los bordes de la tela en tres dobleces, (vea pag. A), que sobresalga aproximadamente 1/4 pulgada.
2. Fije la gúia de la tela en el tablero de la máquina de tal modo que la aguja toque ligeramente el doblez de arriba. (pag. B)
3. Extienda la tela y obtendrá la puntada invisible. (pag. C)

NOTA: Use el mismo color de hilo que la tela.

Puntada de Sobreorilla (VX810/VX807)

LARGO DE LA PUNTADA	: 3~4
ANCHO DE LA PUNTADA	: 5
SELECTOR DE POSICION DE AGUJA	: M
PISACOSTURA	: Zig-Zag
AGUJA	: Simple
GRADUADOR DE PRESION	: De acuerdo a la tela

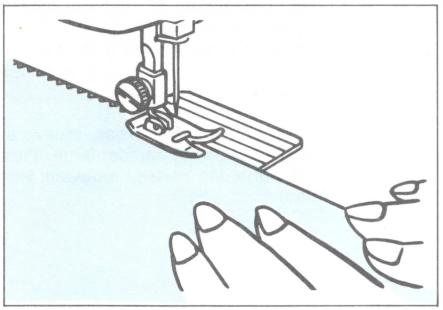

La puntada sobreorilla se usa para evitar la deshiladura de los bordes de la tela.

1. Ponga la orilla de la tela bajo el prensatelas para que la aguja cosa la tela con la parteizquierda del zigzag y pierda la orilla de la tela con la parte derecha del zigzag.

Mantenimiento y Cuidado de su Maquina

Limpieza

Las piezas deslizantes de la pista de la lanzadera y el gancho deben estar limpios en todo momento para que no se acumulen hilachas.

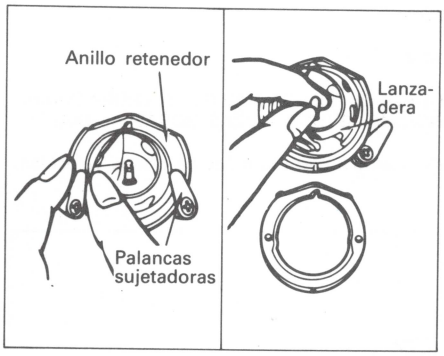

COMO SACAR EL GANCHO

1. Levante la aguja al máximo.
2. Abra la cubierta de la lanzadera.
3. Saque el portabobina.
4. Empuje los seguros hacia afuera y quite el anillo retenedor.
5. Remueva el gancho jalando el eje en el centro.

NOTA: Si la aguja está abajo, el gancho no podrá sacarse.

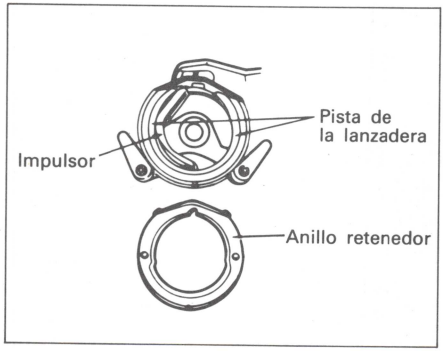

LIMPIEZA DE LA PISTA DE LA LANZADERA

1. Quite las hilachas acumuladas en el anillo de retención, en el gancho, en el impulsor y en el elemento de la lanzadera utilizando una brocha.
2. Límpielo bien con un paño humedecido con aceite para máquina.
3. El gancho también puede limpiarse de la misma manera.
4. Para montar las piezas siga el mismo orden que para desarmarlas pero a la inversa.

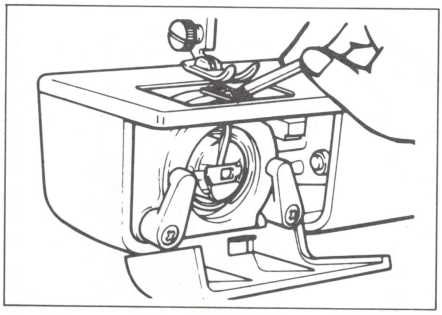

LIMPIEZA DE LA CREMALLERA DE AVANCE

1. Saque la placa de la aguja.
2. Límpie la parte de arriba de la cremallera y de la pista de la lanzadera utilizando una brocha.

Como Lubricar la Máquina de Coser

Para un mejor funcionamiento de las partes en movimiento, la máquina se debe aceitar periódicamente (vea el diagrama abajo).

1 a 2 gotas de aceite a los puntos marcados

3 a 4 gotas de aceite a los puntos marcados

LUBRIQUESE UNA VEZ POR SEMANA SI LA MAQUINA SE USA MAS DE UNA HORA DIARIA.
LUBRIQUESE TODOS LOS DIAS SI LA MAQUINA SE USA VARIAS HORAS AL DIA.

Después de aceitada la máquina y con el pisacostura arriba, corra la máquina a toda velocidad, después limpie el exceso de aceite.

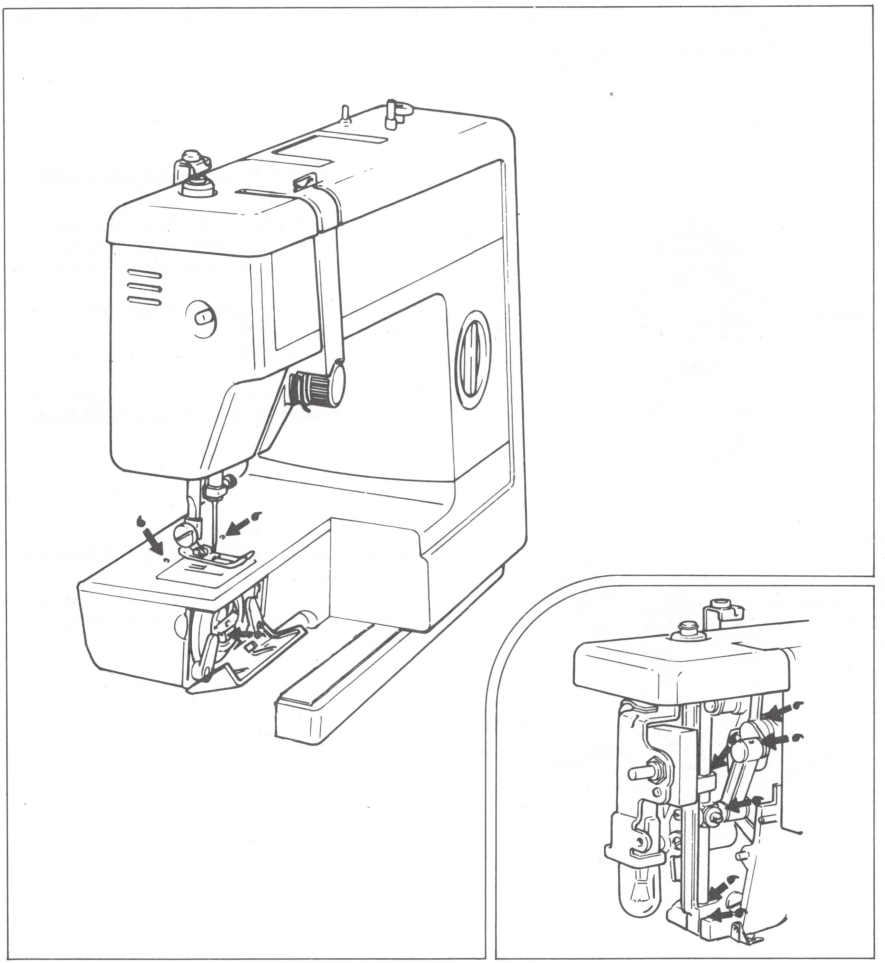

Ocasionalmente quite la tapa superior aflojando los dos tornillos y lubrique los puntos ilustrados.

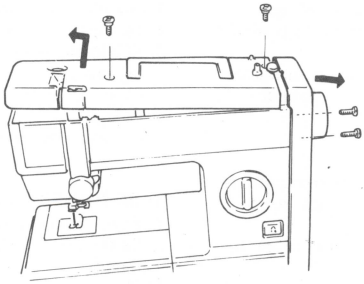

(VX880/VX857)

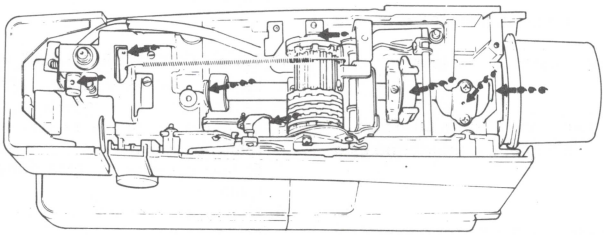

(VX810/VX807)

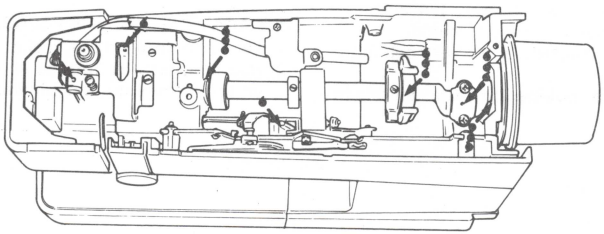

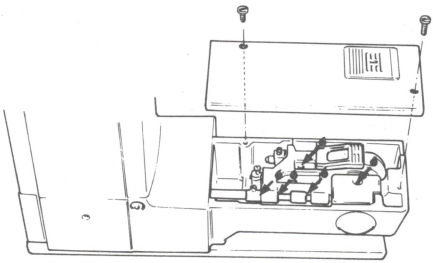

NOTA: Si la maquina no se usa por largo tiempo, el aceite se coagúla y el movimiento de la máquina se hace pesado. Aplique aceite en los puntos indicados de modo que se lubriquen. Haga funcionar la máquina aprisa y limpie las piezas con un paño.

Sugerencias Para Coser Mejor

SI LA TELA NO AVANZA

1. El botón de la cremallera está abajo.
2. La placa de la aguja no está en la posición correcta.
3. La rueda de detención no está apretada.
4. La perilla del largo de la puntada está en "0".

SI LA AGUJA SE ROMPE

1. La aguja no está insertada correctamente.
2. El tornillo de sujetar agujas está suelto.
3. La aguja no está recta.
4. No está enhebrado correctamente el hilo superior.
5. La tensión del hilo superior está demasiado tensa.
6. La aguja y el hilo no están adecuados para la tela.
7. Jalando excesivamente de la tela.

SI SE FORMAN ORILLAS SOBRE LA TELA

1. La tensión del hilo superior o inferior no está correcta.

SI LA TELA SE ARRUGA O TIENDE A FORMAR DOBLEZES

1. La tensión del hilo está muy tensa.
2. No está enhebrado correctamente.
3. El hilo queda colgando o tropieza con algunas plezas.
4. El hilo de la bobina no está enrollado uniformemente.

SI SE ROMPE EL HILO SUPERIOR

1. No está enhebrado correctamente.
2. La aguja no está aguda.
3. El hilo superior es muy grueso para el ojo de la aguja.
4. La tensión del hilo superior es demasiado tensa.
5. La aguja está insertada incorrectamente.

SI SE ROMPE EL HILO INFERIOR

1. El hilo está enredado en la lanzadera.
2. La tensión del hilo inferior está demasiado tensa.
3. El hilo inferior no está enhebrado correctamente.

SI LA MAQUINA SALTA LAS PUNTADAS

1. La aguja no está recta y afilada.
2. La aguja no está insertada correctamente.
3. La aguja, el hilo y la tela no están en la relación debida.
4. El hilo superior no está enhebrado correctamente.
5. Hay hilachas acumuladas debajo de la placa de la aguja.

SI LA MAQUINA CORRE PESADA O RUIDOSA

1. La máquina no tiene aceite.
2. Hay hilachas acumuladas en la lanzadera y en los dientes de la cremallera, de avance.

Como Reempacar la Máquina

Conserve la caja y el material de empaque en que viene contenida su máquina de coser, para uso futuro en el evanto de que sea necesario empacar la máquina de nuevo. (Un empaque no apropiado puede resultar dañino para su máquina de coser).

Instrucciones para reempacar se ilustran abajo.

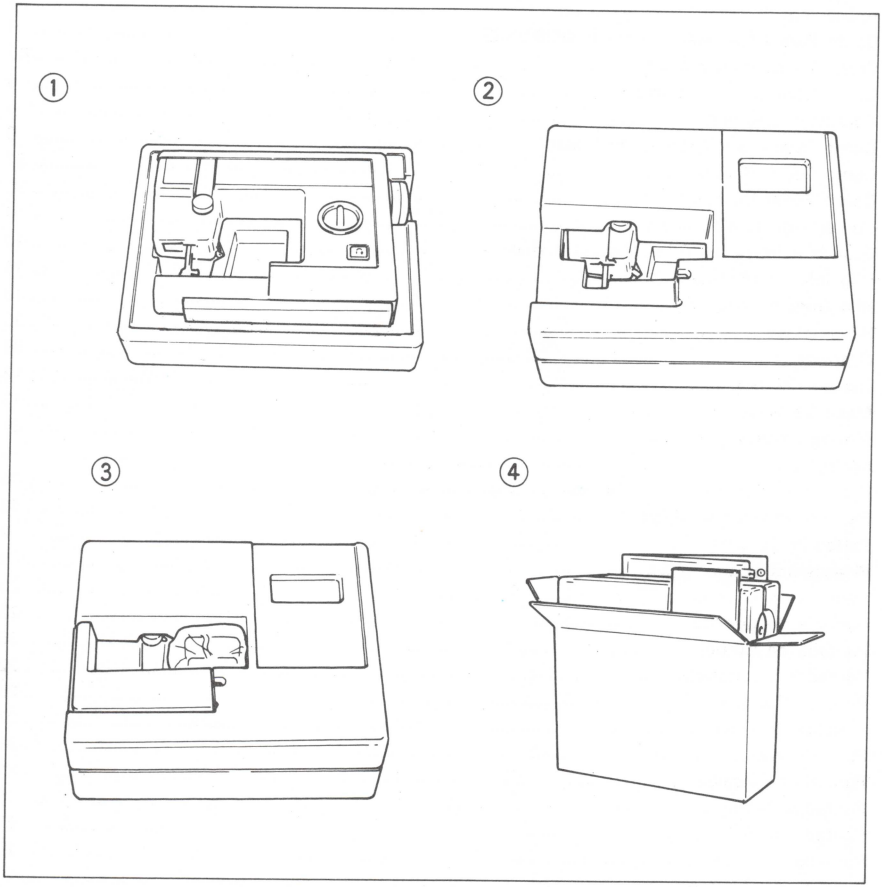

Indice

Accesorios 5
Aguja 9
Agujas Gemelas 10
Ajustador de Presión 11
Aplicación 36
Botón Para Coser Hacia Atrás (VX880/VX857) 9
Como Lubricar su Máquina 40
Como Controlar la Velocidad 6
Contactos Eléctricos 6
Como Operar su Máquina de Coser 6
Como Pegar Botones 32
Como Pegar Encajes 35
Cubierta de la Máquina 4
Gráfica Relativa de Telas, Agujas e Hilos 10
Hilo Inferior (Bobina) 14
Hilo Superior (Aguja) 13
Hilvanados 35
Limpieza 39
Luz de Costura 12
Mesa Deslizable 12
Monogramas y Bordados 37
Ojales 28
Para Coser Cierres o Cremalleras 34
Para Reempacar la Máquina 43
Partes Principales 2
Pisacostura 9
Puntada de Cadena 26
Puntada de Concha 23
Puntada de Cordél 36
Puntadas Decorativas 22
Puntada Elástica 25
Puntada de Festones 27
Puntada Invisible 38
Puntada de Realce 21
Puntadas Rectas 19
Puntada de Relámpago 27
Puntada de Sobreorilla 26
Puntada de Zig-Zag 21
Selector del Ancho de la Puntada 8
Selector del Largo de la Puntada 8
Selector de Puntadas 7
Selector para la Posición de la Aguja 8
Sugerencias para Coser Mejor 42
Tensión del Hilo 17
Triple Puntada Elástica 23
Zurcidos 36

MODELO VX810/VX807
VX857/VX880
SPANISH 194880013