brother

MANUEL D'INSTRUCTIONS SURJETEUSE

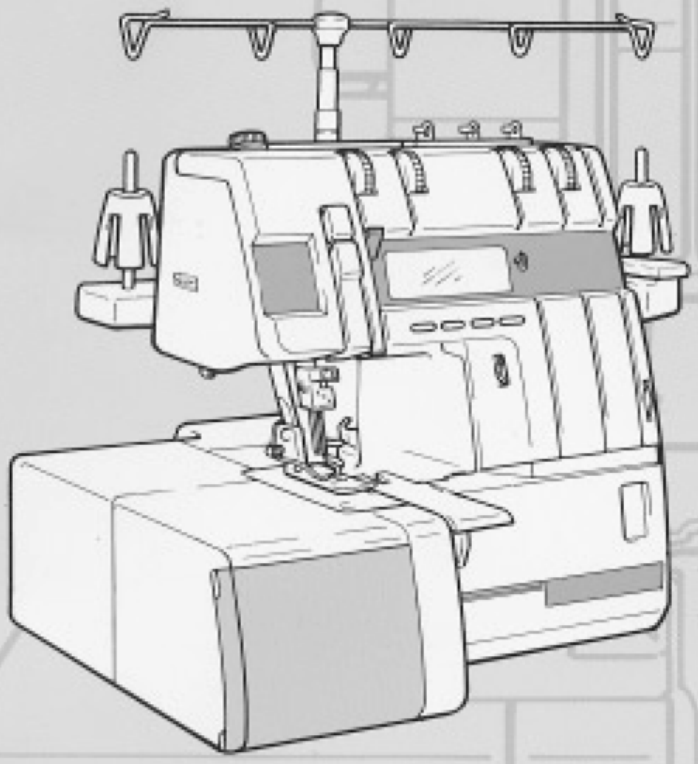

« INSTRUCTIONS DE SÉCURITÉ IMPORTANTES »

Toujours respecter les mesures de sécurité de base lorsqu'on utilise la machine à coudre, y compris ce qui suit.

« Lire toutes les instructions avant l'utilisation. »

DANGER — Afin de réduire les risques de choc électrique.

1. Il ne faut jamais laisser la machine à coudre sans surveillance lorsqu'elle est branchée. Toujours la débrancher de la prise de courant immédiatement après son utilisation et avant son nettoyage.
2. Toujours débrancher la machine à coudre avant de changer l'ampoule. Remplacer l'ampoule par une ampoule de même type de 2,4 watts.

AVERTISSEMENT — Afin de réduire les risques de brûlure, d'incendie, de choc électrique ou de blessure.

1. Ne pas permettre que la machine à coudre soit utilisée comme un jouet. Il faut prêter une attention particulière lorsque la machine à coudre est utilisée par des enfants, ou à proximité d'enfants.
2. Utiliser cette machine à coudre seulement aux fins prescrites dans ce guide. Utiliser seulement les accessoires recommandés par le fabricant, tel qu'indiqué dans ce guide.
3. Ne jamais utiliser cette machine à coudre si son cordon d'alimentation ou sa fiche ont été endommagés, si elle ne fonctionne pas correctement, si elle a été échappée ou endommagée, ou si elle a été échappée dans l'eau. Retourner la machine à coudre au concessionnaire ou au centre de service autorisé le plus proche pour la faire vérifier, réparer ou régler sur le plan mécanique ou électrique.
4. Ne jamais utiliser la machine à coudre si les prises d'aération sont bloquées. Garder les prises d'aération de la machine à coudre et la commande au pied libres de charpie, de poussière et de tissu lâche.
5. Ne jamais échapper ni introduire d'objets dans les ouvertures.
6. Ne pas utiliser la machine à coudre à l'extérieur.
7. Ne pas utiliser la machine à coudre dans un endroit où des produits en aérosol (vaporisateur) sont utilisés ou dans un endroit où de l'oxygène est administré.
8. Pour couper l'alimentation, tourner l'interrupteur principal à la position « 0 », qui représente Arrêt, puis retirer la fiche de la prise.
9. Ne pas débrancher la machine à coudre en tirant sur le cordon. Saisir plutôt la fiche, non pas le cordon.
10. Éloigner les doigts de toutes les pièces mobiles. Porter une attention particulière près de l'aiguille de la machine à coudre.
11. Toujours utiliser la plaque à aiguille appropriée. La mauvaise plaque peut brider l'aiguille.
12. Ne pas utiliser d'aiguilles pliées.
13. Ne pas tirer ni pousser sur le tissu pendant la couture afin de ne pas faire dévier et briser l'aiguille.
14. Placer l'interrupteur de la machine à coudre à « 0 » quand on effectue des réglages près de l'aiguille, comme enfiler l'aiguille, changer d'aiguille, embobiner la canette ou changer le pied-presseur, ainsi de suite.
15. Toujours débrancher la machine à coudre de la prise de courant avant de retirer les capots, de lubrifier ou quand on effectue les réglages mentionnés dans le guide de l'utilisateur.
16. Cette machine à coudre ne doit pas être utilisée sans supervision par des enfants ou des personnes invalides.
17. Il faut superviser les jeunes enfants pour s'assurer qu'ils ne jouent pas avec cette machine à coudre.

« CONSERVER CES INSTRUCTIONS »

« Cette machine à coudre est destiné à un usage domestique. »

NOUS VOUS FÉLICITONS D'AVOIR CHOISI CETTE SURJETEUSE COMPACTE

Cette machine est un appareil de haute qualité, facile à utiliser. Pour en apprécier pleinement toutes les caractéristiques, nous vous suggérons de lire attentivement ce guide. Pour obtenir plus d'information sur l'utilisation de votre machine, adressez-vous au concessionnaire autorisé le plus proche ; il se fera un plaisir de vous renseigner.

Amusez-vous !

ATTENTION !

AVANT D'ENFILER L'AIGUILLE, DE REMPLACER L'AIGUILLE OU DE CHANGER L'AMPOULE, N'OUBLIEZ PAS DE COUPER L'ALIMENTATION À LA MACHINE EN TOURNANT L'INTERRUPTEUR PRINCIPAL.

SI VOUS N'UTILISEZ PAS LA MACHINE, NOUS RECOMMANDONS DE DÉBRANCHER LA FICHE DE LA PRISE MURALE AFIN D'ÉVITER TOUS LES DANGERS POSSIBLES.

ATTENTION !

CET APPAREIL COMPORTE UNE FICHE POLARISÉE (UNE LAME PLUS LARGE QUE L'AUTRE). AFIN DE RÉDUIRE LES RISQUES DE CHOC ÉLECTRIQUE, CETTE FICHE EST CONÇUE POUR ÊTRE INTRODUITE DANS UN SEUL SENS DANS UNE PRISE POLARISÉE.

S'IL EST IMPOSSIBLE D'INTRODUIRE LA FICHE COMPLÈTEMENT DANS LA PRISE, INVERSER LA FICHE.

S'IL EST TOUJOURS IMPOSSIBLE DE L'INTRODUIRE, DEMANDER À UN ÉLECTRICIEN COMPÉTENT D'INSTALLER UNE PRISE ADÉQUATE.

NE PAS MODIFIER LA FICHE D'AUCUNE FAÇON.

COMMANDE AU PIED : MODÈLE P

NOTE (ÉTATS-UNIS SEULEMENT) :

CETTE COMMANDE AU PIED PEUT ÊTRE UTILISÉE AVEC LA MACHINE À COUDRE MODÈLE PL2100

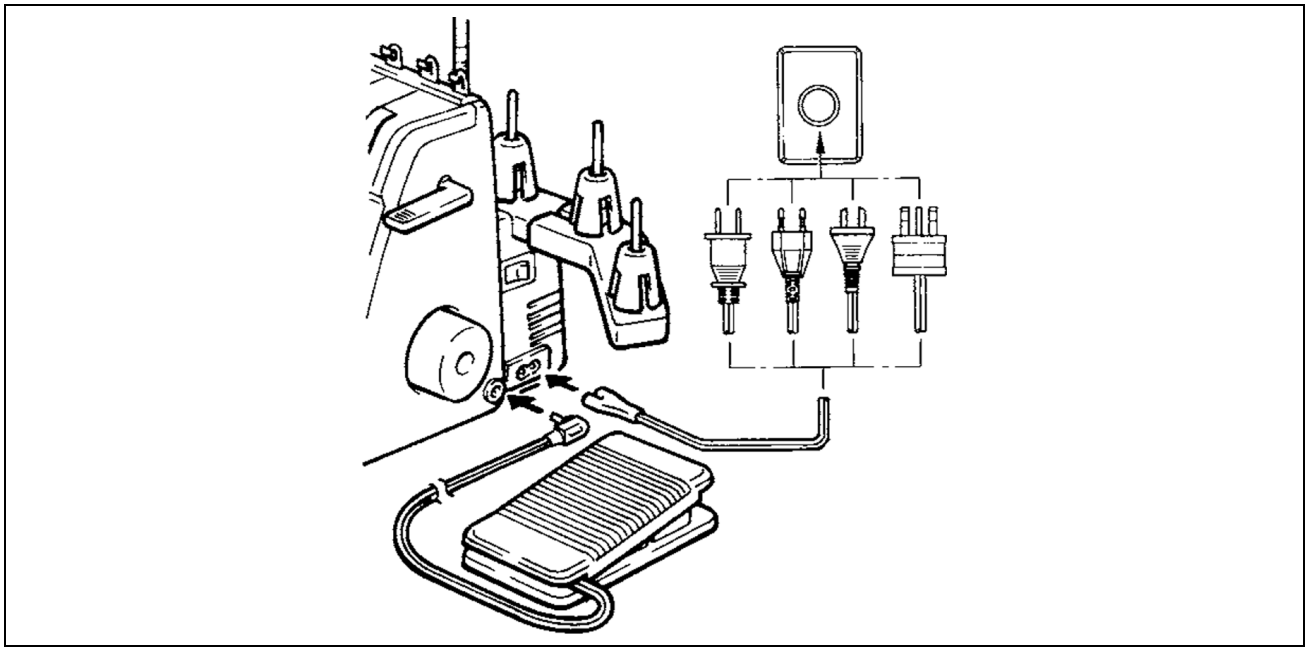

- Si vous laissez la machine à coudre sans surveillance, vous devez placer l'interrupteur principal en position d'arrêt, ou retirer la fiche de la prise murale.
- Si vous réparez la machine à coudre, ou retirez les capots ou changez les ampoules, il faut débrancher la machine ou l'ensemble électrique de l'alimentation en retirant la fiche de la prise murale.

UTILISATEURS DU ROYAUME-UNI, DE L'IRLANDE, DE MALTE ET DE CHYPRE SEULEMENT.

Si la machine à coudre est dotée d'une fiche BS non recâblable à 3 broches, prière de lire ce qui suit.

IMPORTANT

Si la prise disponible ne convient pas à la fiche fournie avec cet équipement, il faut la couper et la remplacer par une fiche à 3 broches appropriée. Avec d'autres fiches, un fusible approuvé doit être inséré dans la fiche.

NOTE : Détruire la fiche coupée du conducteur car une fiche à fils souples dénudés peut être dangereuse si on l'enfonce dans une prise sous tension. Si vous remplacez le fusible de la prise, utilisez us fusible approuvé par ASTA à BS 1362, c.-à-d. qui porte la marque ⟨ASTA⟩, de valeur nominale indiquée sur la fiche.

Remettez toujours le capot de fusible en place, n'utilisez jamais de fiches dont le capot de fusible est absent.

AVERTISSEMENT : NE PAS RACCORDER LES FILS À LA BORNE DE TERRE PORTANT LA MARQUE « E », LE SYMBOLE DE MISE À LA TERRE ⏚ OU VERTE OU JAUNE.

Les fils de ce conducteur sont codés en couleurs comme suit :

Bleu neutre

Brun sous tension

Puisque les couleurs des fils du conducteur de cet appareil peuvent ne pas correspondre aux marques de couleur identifiant les bornes de la fiche, procédez comme suit.

Le fil bleu doit être raccordé à la borne portant la lettre « N » ou noire ou bleue.

Le fil brun doit être raccordé à la borne portant la marque « L » ou rouge ou brune.

TABLE DES MATIÈRES

NOMS DES PIÈCES ET LEURS FONCTIONS 1
ACCESSOIRES 3
COMMENT UTILISER LA FONCTION ASSISTANT DE COUTURE 5
Fonctionnement de base 5
Explication d'écran de dépannage 6
INSTALLATION DE LA MACHINE 7
Moteur 7
AIGUILLE 8
ENFILAGE 11
Avant l'enfilage… 12
Enfilage du boucleur supérieur (vert) 13
Enfilage du boucleur inférieur (bleu) 14
Enfilage du fil de boucleur de point de chaînette double (mauve) 15
ENFILAGE DES AIGUILLES 16
1) Fil de l'aiguille droite (rouge) 16
2) Fil de l'aiguille gauche (jaune) 16
3) Fil d'aiguille de point de chaînette double (jaune) 17
UTILISATION DE LA FONCTION POINT DE RECOUVREMENT 18
Remplacement du pied presseur 18
POINT DE RECOUVREMENT TRIPLE (POINT À TROIS AIGUILLES, QUATRE FILS) 19
POINT DE RECOUVREMENT À DEUX AIGUILLES, TROIS FILS 20
ENFILAGE POUR POINT DE RECOUVREMENT 21
Boucleur 21
Fil d'aiguille – avant droit (FRN) et avant centre (FCN) 22
Fil d'aiguille avant gauche (FLN) 22
EXEMPLES DE COUTURE À POINTS DE RECOUVREMENT À DEUX AIGUILLES, TROIS FILS 23
Fil d'aiguille avant centre (FCN) 23
EXEMPLES DE COUTURE PAR POINTS DE RECOUVREMENT À TROIS AIGUILLES, QUATRE FILS 24
SÉLECTION DE POINT 25
RÉGLAGE DE FILS POUR DIVERS POINTS 27
POINT DE SURJET À CINQ FILS 27
POINT DE SURJET À QUATRE FILS 27
POINT DE SURJET À TROIS FILS 28
POINT DE CHAÎNETTE DOUBLE 28
RÉGLAGE POUR POINT DE CHAÎNETTE DOUBLE 29
1. Retrait du boucleur supérieur pour la couture par points de chaînette 29
2. Retrait du couteau supérieur 30
3. Enlèvement et installation du couvre-couteau II 31
RÉGLAGE POUR POINT DE SURJET À DEUX FILS 32
POINT DE SURJET À DEUX FILS 32
COUTURE 33
Couture à quatre fils, trois fils ou deux fils 33
Couture par point de chaînette double ou à cinq fils 34
RÉGLAGE DE TENSION DE FIL 35
Cadrans de tension de fil 35
RELATION ENTRE LE TISSU, LE FIL ET L'AIGUILLE 39
LONGUEUR DE POINT ET LARGEUR DE POINT 40
RÉGLAGE DE LARGEUR DE POINT ET DE LARGEUR DE COUPE 41
ENTRAÎNEMENT DIFFÉRENTIEL 42
PIED PRESSEUR 43
POINT DE SURJET ÉTROIT/POINT ROULOTTÉ 44
EXEMPLES D'APPLICATIONS DE COUTURE POUR SURJETEUSES 46
Autres pieds presseurs spéciaux (en option) 47
ENSEMBLE D'ACCESSOIRES POUR POINT DE RECOUVREMENT (OPTION) 48
PROBLÈMES DE RENDEMENT 49
REMPLACEMENT DE L'AMPOULE 51
Retrait du couteau supérieur 51
ENTRETIEN 52

NOMS DES PIÈCES ET LEURS FONCTIONS

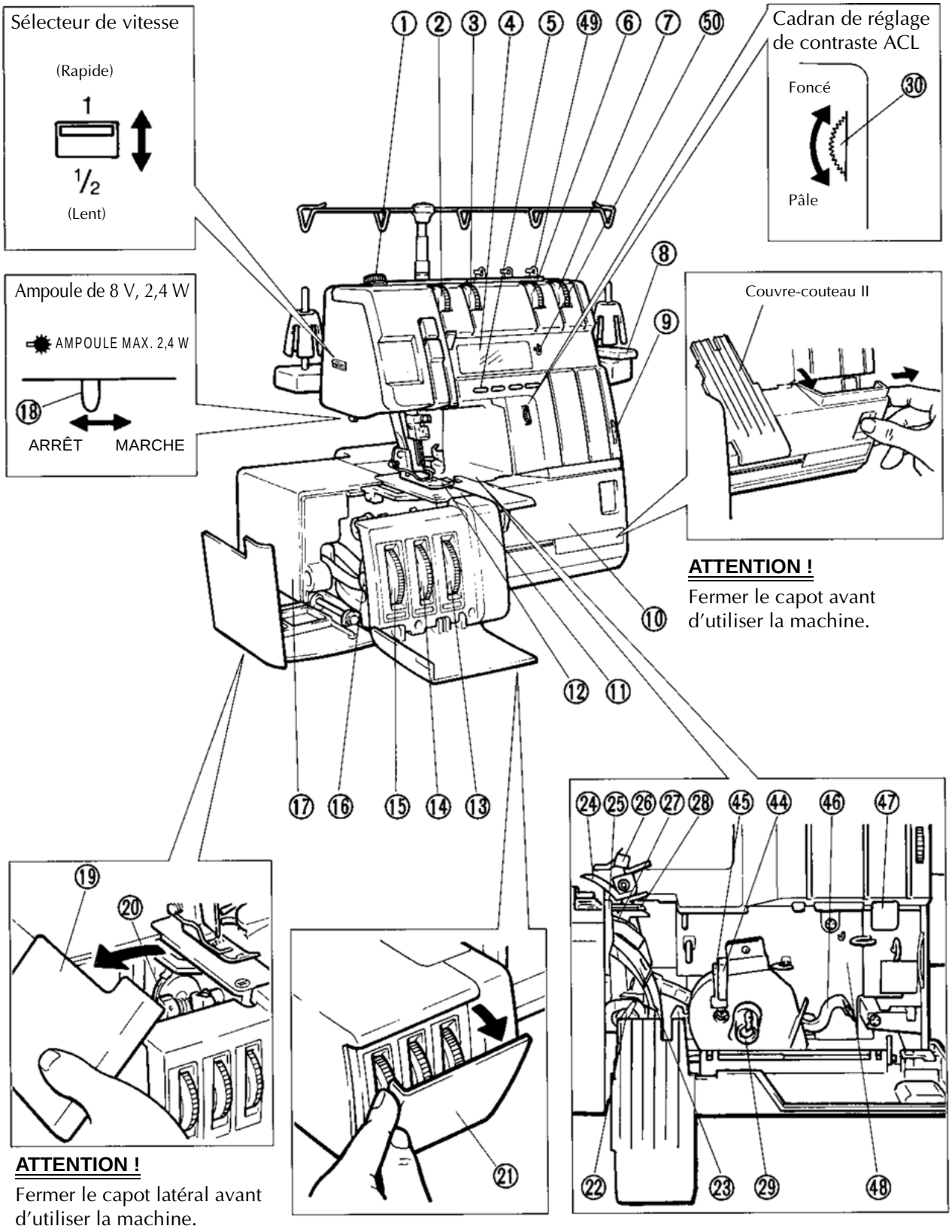

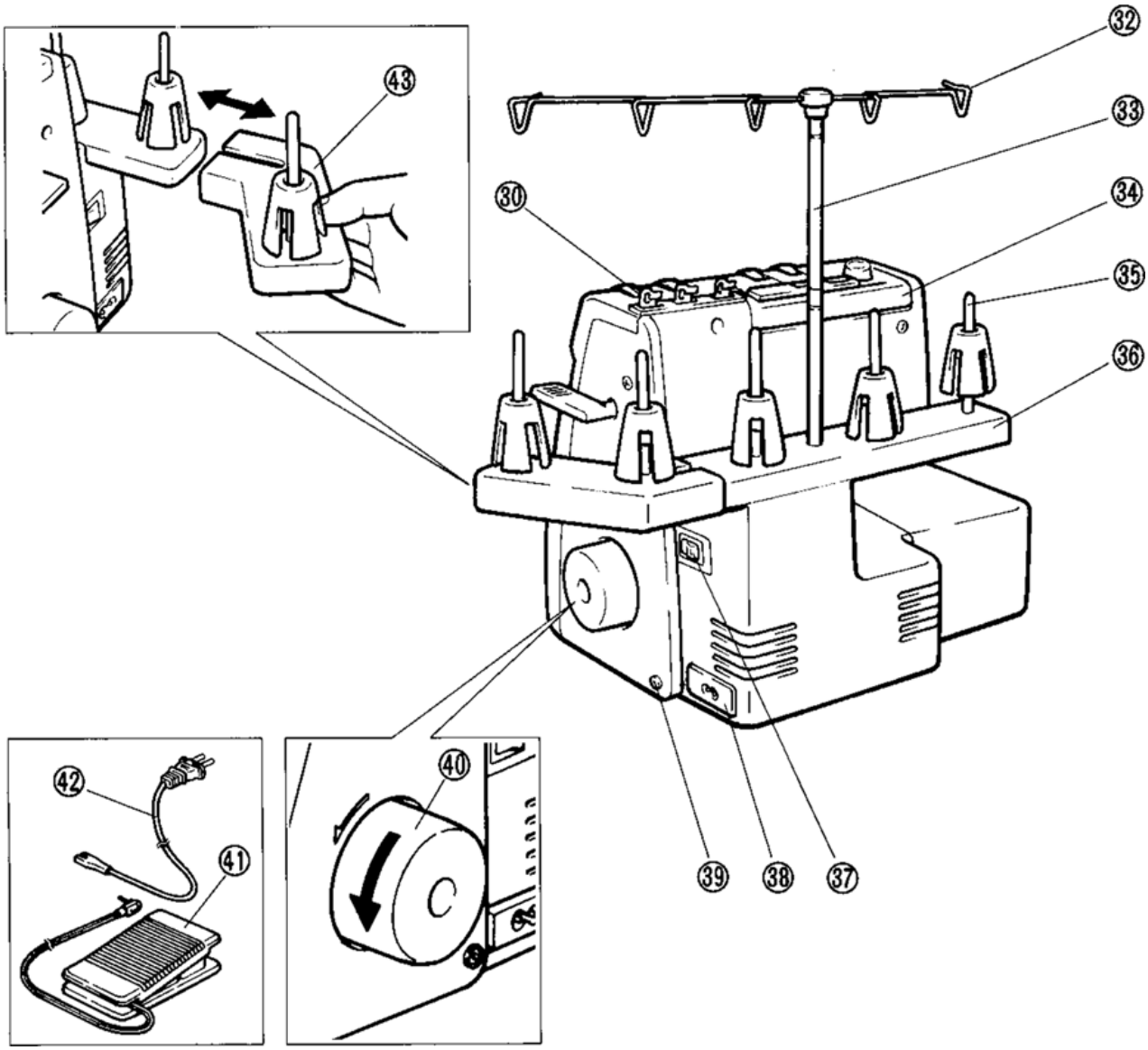

① Cadran de réglage de pression
② Cadran de tension de fil pour fil d'aiguille gauche (et fil de point de chaînette double)
③ Cadran de tension de fil pour fil d'aiguille droite et FCN et FRN
④ Afficheur à cristaux liquides (ACL)
⑤ Touches d'afficheur à cristaux liquides
⑥ Cadran de tension de fil pour fil de boucleur supérieur et FCN
⑦ Cadran de tension de fil pour fil de boucleur inférieur
⑧ Levier de pied presseur
⑨ Cadran de tension de fil (pour fil de boucleur à point de chaînette double)
⑩ Capot avant
⑪ Plaque à aiguille
⑫ Pied presseur
⑬ Cadran de réglage de largeur de point
⑭ Cadran de réglage de longueur de point
⑮ Cadran de commande d'entraînement différentiel
⑯ Bouton rétractable de couteau
⑰ Capot latéral (arrière)
⑱ Interrupteur de lampe
⑲ Couvre-plaque de tissu (avant)
⑳ Bouton d'enfilage de boucleur à point de chaînette double
㉑ Couvercle de commandes
㉒ Doigt mailleur
㉓ Levier d'enfilage de boucleur inférieur
㉔ Boucleur supérieur
㉕ Doigt mailleur amovible
㉖ Levier de convertisseur 2/3 fils
㉗ Boucleur de point de chaînette double
㉘ Boucleur inférieur
㉙ Levier de point de chaînette (levier de dégagement de boucleur supérieur)
㉚ Cadran de réglage de contraste ACL
㉛ Guide-fil
㉜ Porte-fil
㉝ Support porte-fil
㉞ Poignée
㉟ Porte-bobine
㊱ Support de bobine
㊲ Interrupteur principal
㊳ Prise de cordon d'alimentation
㊴ Prise de commande au pied
㊵ Volant
㊶ Commande au pied
㊷ Cordon d'alimentation
㊸ Support de bobine pour fil de point de chaînette double
㊹ Releveur de fil de boucleur supérieur
㊺ Releveur de fil de boucleur inférieur
㊻ Releveur de fil de point de recouvrement
㊼ Levier de dégagement de fil boucleur de point de chaînette
㊽ Ressort de point de recouvrement
㊾ Guide-fil (fil décoratif seulement)
㊿ Guide-fil FCN

ACCESSOIRES

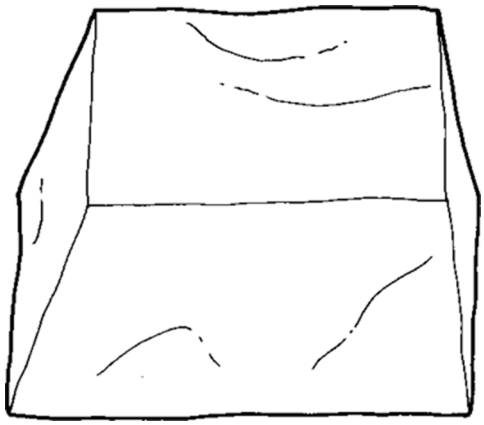

HOUSSE

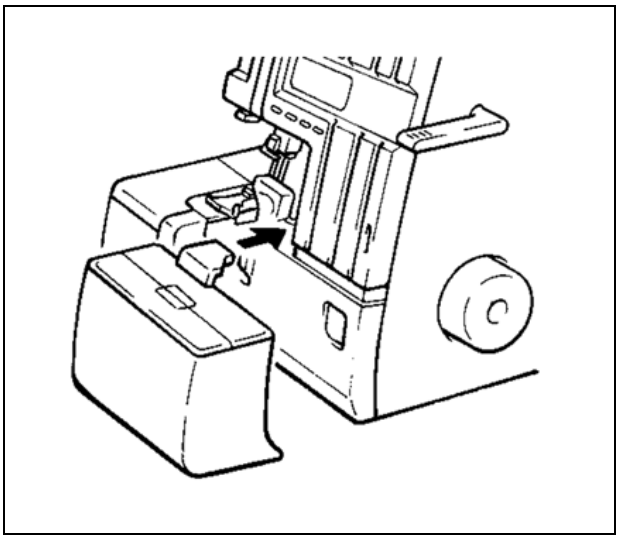

RAMASSE-ROGNURES

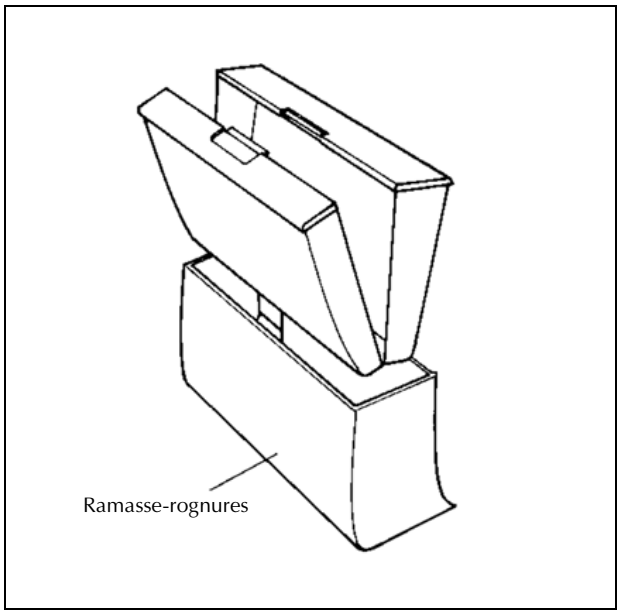

BOÎTE D'ACCESSOIRES

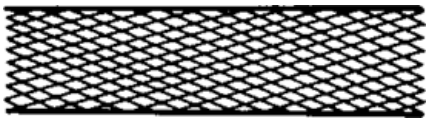

FILET DE FIL (5)

CHAPEAU DE RETENUE DE CANETTE (5)

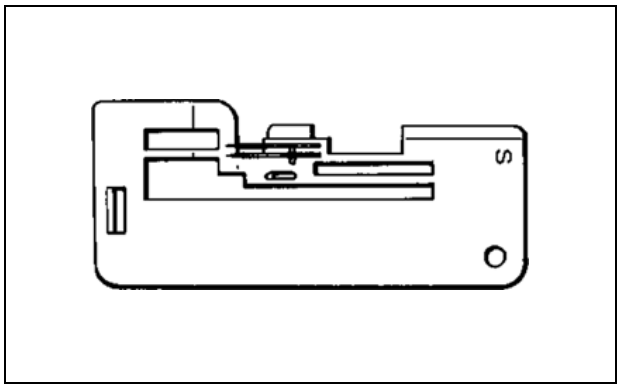

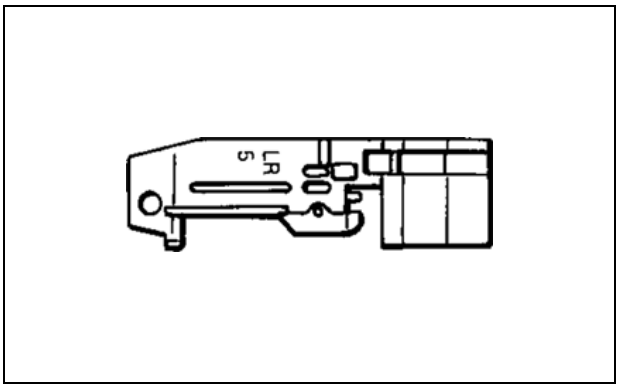

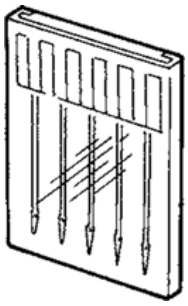

ENSEMBLE D'AIGUILLES	SCHMETZ 130/705H

HUILEUR

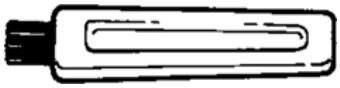

BROSSE DE NETTOYAGE

PINCES

COUVRE-COUTEAU II

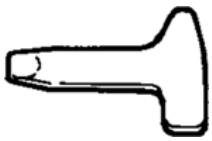

TOURNEVIS (gros)

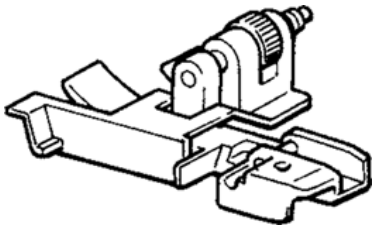

PIED UNIVERSEL

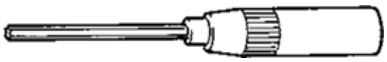

CLÉ HEXAGONALE

COMMENT UTILISER LA FONCTION ASSISTANT DE COUTURE

Fonctionnement de base

Toutes les opérations nécessaires pour coudre sont indiquées sous forme de guide dans l'afficheur.

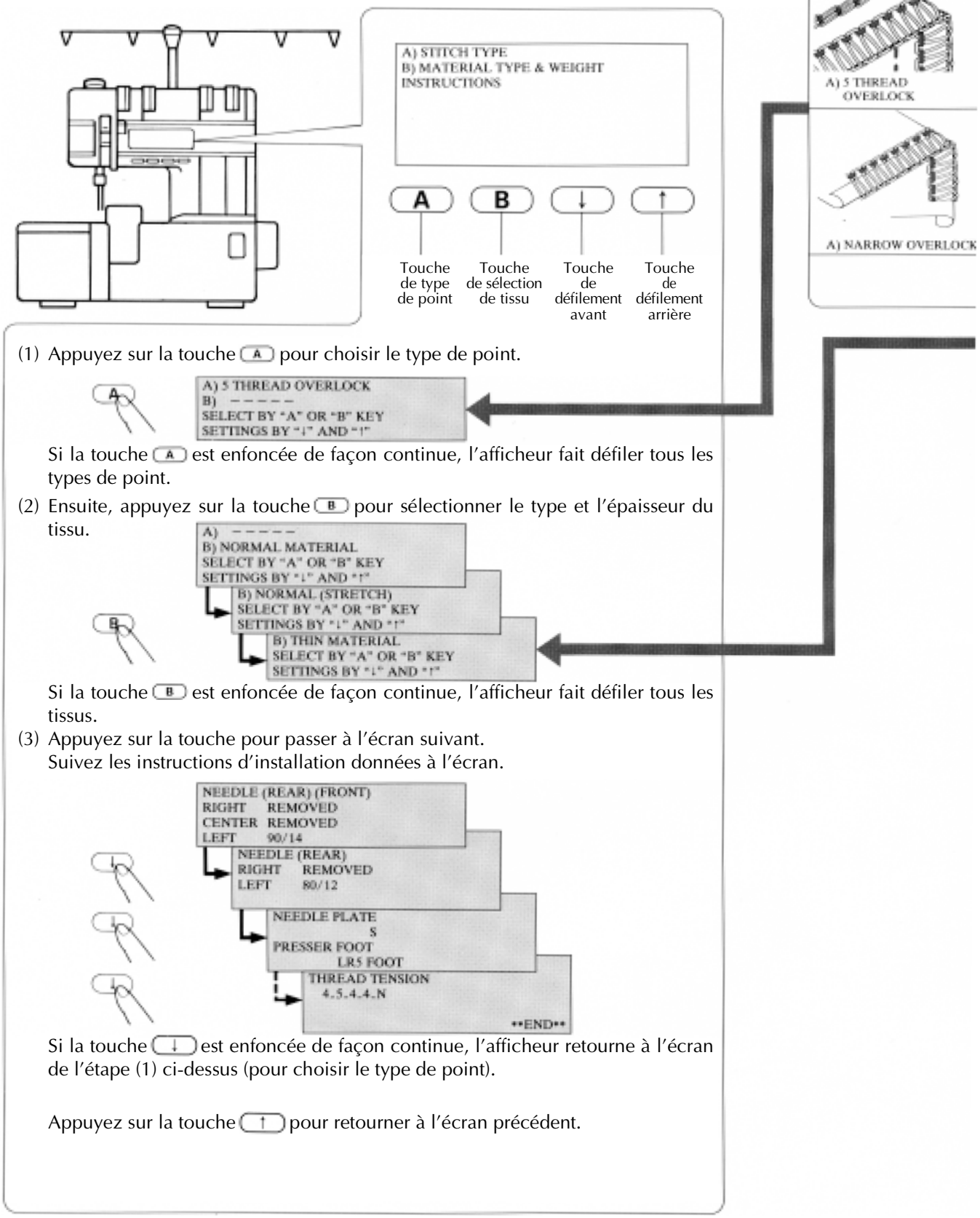

(1) Appuyez sur la touche A pour choisir le type de point.

Si la touche A est enfoncée de façon continue, l'afficheur fait défiler tous les types de point.

(2) Ensuite, appuyez sur la touche B pour sélectionner le type et l'épaisseur du tissu.

Si la touche B est enfoncée de façon continue, l'afficheur fait défiler tous les tissus.

(3) Appuyez sur la touche pour passer à l'écran suivant.
Suivez les instructions d'installation données à l'écran.

Si la touche ↓ est enfoncée de façon continue, l'afficheur retourne à l'écran de l'étape (1) ci-dessus (pour choisir le type de point).

Appuyez sur la touche ↑ pour retourner à l'écran précédent.

Types de points (12 types)

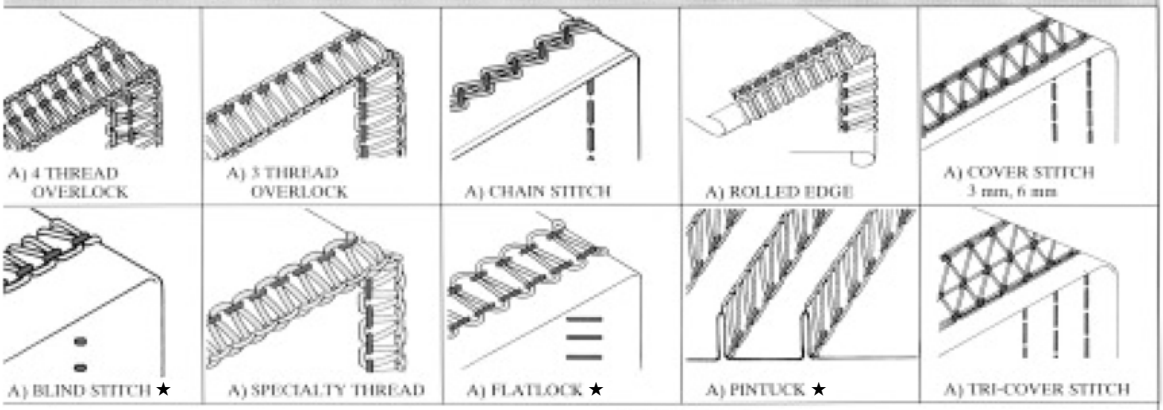

A) Écran de dépannage

A) *TROUBLE*
B) SKIPPED STITCHES

★On peut utiliser le pied presseur de point invisible spécial.

Explication d'écran de dépannage

Un écran de dépannage se trouve à la fin de l'écran de style de couture.

Types de tissu (6 types)

B) NORMAL MATERIAL
B) NORMAL (STRETCH)
B) THIN MATERIAL
B) THIN (STRETCH)
B) THICK MATERIAL
B) THICK (STRETCH)

(1) Appuyez sur la touche A pour afficher l'écran de dépannage.

(2) Ensuite, appuyez sur la touche B pour sélectionner les symptômes correspondant au problème.

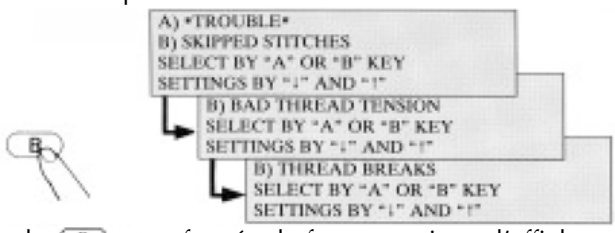

Symptômes de problème

B) SKIPPED STITCHES
B) BAD THREAD TENSION
B) THREAD BREAKS
B) PUCKERING-VERTICAL
B) PUCKERING-SIDEWAYS
B) MATERIAL STRETCH
B) DOES NOT FEED
B) NEEDLE BREAKS
B) MATERIAL SLIPPING
B) MACHINE IS NOISY

Si la touche B est enfoncée de façon continue, l'afficheur retourne à l'élément initial.

(3) Ensuite, appuyez sur la touche ↓ pour passer à l'écran suivant. Suivez les instructions apparaissant à l'afficheur.

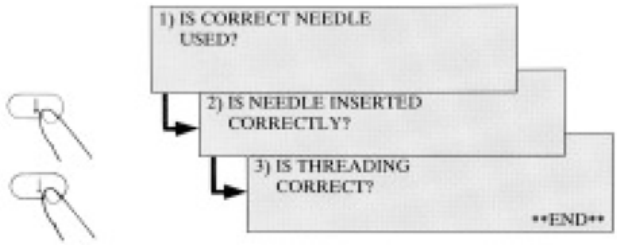

Si la touche ↓ est enfoncée de façon continue, l'afficheur retourne à l'écran à l'étape (1) ci-dessus (écran initial de dépannage).

Appuyez sur la touche ↑ pour retourner à l'écran précédent.

• Si un message d'erreur est affiché à l'écran :

- Si la combinaison de méthode de couture et de tissu est inacceptable, un message d'erreur est affiché.
- Un message d'erreur est aussi affiché si vous tentez de coudre quand le pied presseur est relevé ou que le moteur est verrouillé.

INSTALLATION DE LA MACHINE

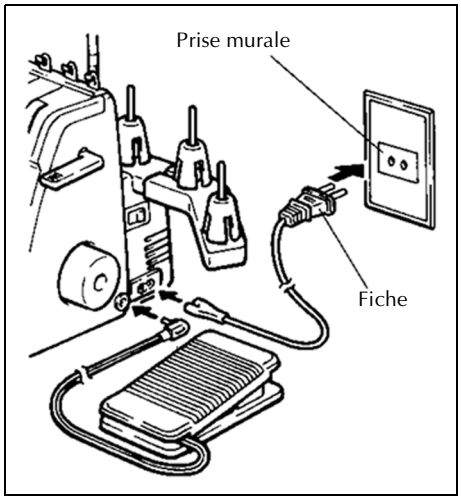

Branchement des fiches

Débranchez la fiche du cordon d'alimentation de la prise murale quand la machine n'est pas utilisée.

Moteur

- La vitesse de fonctionnement maximale de cette machine à coudre est de 1 300 à 1 500 points par minute, ce qui est très rapide par rapport à la vitesse de fonctionnement de 600 à 800 points par minute de la machine à coudre domestique ordinaire. Il convient de noter que le moteur de cette machine à coudre tourne dans le même sens que le moteur d'une machine à coudre domestique ordinaire.
- Les roulements du moteur sont fabriqués à partir d'un alliage spécial fritté imprégné d'huile montés dans du feutre imprégné d'huile pour résister aux longues heures de fonctionnement continu.
- Le fonctionnement continu de la machine à coudre augmente légèrement la température du moteur, mais n'altère aucunement son rendement.
  Le moteur et la commande au pied comportent des prises d'aération dans le coin droit arrière de la machine, qui me doivent pas être couverts de tissu ni de papier durant l'utilisation.
- Quand le moteur tourne, des étincelles peuvent apparaître par la prise d'aération du support de moteur, du côté opposé du volant. Ces étincelles sont produites par les balais de carbone et le commutateur, et sont inoffensives.

Règle de sécurité pour machines à coudre domestiques conforme à la « Publication CEE no 10, Partie II, Section C, Article 7.1 ». Quand la machine n'est pas utilisée, ou durant l'enfilage, le remplacement de l'aiguille ou de l'ampoule, la machine doit être débranchée de l'alimentation en retirant la fiche de la prise murale. Utilisez des ampoules de 8 V/2,4 W max. La machine dispose d'un suppresseur d'interférence pour radio et télévision, conformément à la Directive no 87/308 E.E.C. et C.I.S.P.R.

AIGUILLE

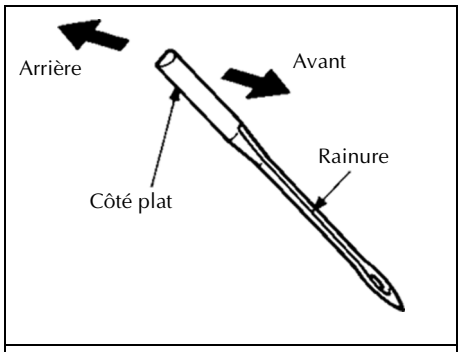

Comment vérifier l'aiguille

Placez une aiguille sur son côté plat et vérifiez l'espace pour déterminer s'il est parallèle ou non.

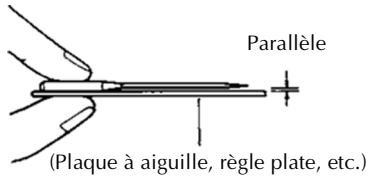

- Utilisez les aiguilles SCHMETZ 130/705H.

* Pour connaître la taille appropriée de l'aiguille pour chaque tissu, consultez la page 39 « RELATION ENTRE LE TISSU, LE FIL ET L'AIGUILLE ».

ATTENTION !

- Utiliser seulement une, deux ou trois aiguilles à la fois.
- Ne pas utiliser avec toutes les aiguilles installées en même temps.
- Si on règle les aiguilles gauche (LN) et droite (RN) en même temps, l'aiguille de gauche est plus élevée.

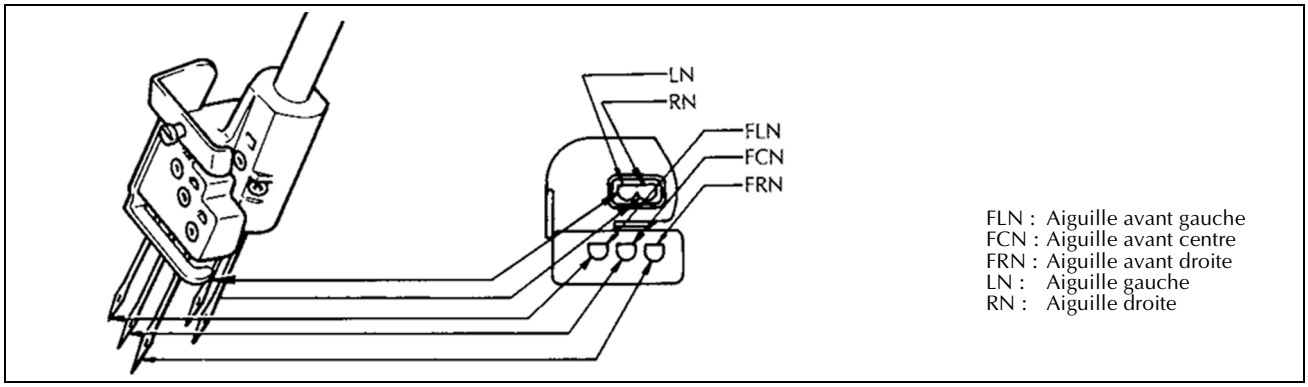

Quand les aiguilles avant sont insérées correctement, vous pouvez voir la partie supérieure de l'aiguille dans la fenêtre au-dessus de chaque position d'aiguille.

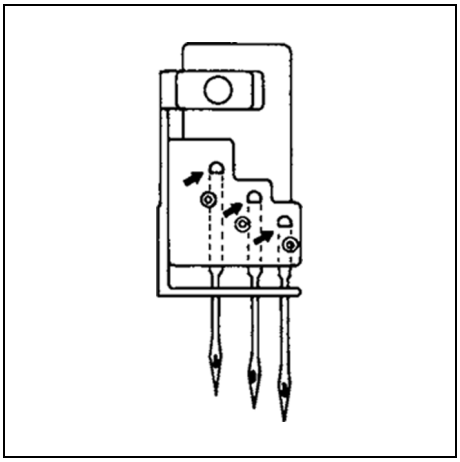

AIGUILLE

Aiguille gauche et aiguille avant gauche LN FLN Couture à cinq fils	Aiguille gauche et aiguille droite RN LN Couture à quatre fils	Aiguille gauche LN Couture à trois fils (5-7 mm (0,2-0,28 po)) Point invisible Point surjeté	Aiguille droite RN Couture à trois fils (3-5 mm (0,12-0,2 po)) Point roulotté Point de surjet étroit Point nervure

Aiguille avant gauche FLN Point de chaînette double	Aiguille avant gauche, aiguille avant centre et aiguille avant droite FRN FCN FLN Point de recouvrement triple	Aiguille avant gauche et aiguille avant droite FRN FLN Point de recouvrement à deux aiguilles, trois fils 6 mm	Aiguille avant gauche et aiguille avant centre FRN FLN Point de recouvrement à deux aiguilles, trois fils 3 mm

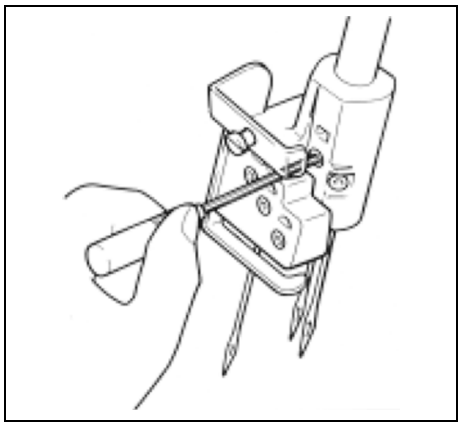

Pour retirer l'aiguille

1) Placez l'interrupteur en position d'arrêt.
2) Tournez le volant à la main vers la gauche jusqu'à ce que l'aiguille soit à sa position la plus relevée.
3) Desserrez la vis de blocage de l'aiguille avec une clé Allen et retirez l'aiguille.

IMPORTANT !

Serrez légèrement le vis à la position inutilisée de l'aiguille, de manière qu'elle ne tombe pas pendant la couture.

NOTE

Vous ne coudrez jamais alors que les aiguilles sont en place, tel qu'illustré.

Pour insérer l'aiguille

1) Placez l'interrupteur en position d'arrêt.
2) Tournez le volant jusqu'à ce que la barre à aiguille soit à sa position la plus relevée.
3) Maintenez l'aiguille côté plat loin de vous et **insérez-la bien au fond.**
4) Serrez bien la visa de blocage de l'aiguille.
5) Si l'aiguille ne peut être insérée à fond, vous devrez peut-être desserrer la vis d'aiguille adjacente.

Position de l'aiguille avec la fonction de point de recouvrement

Voir les détails à la section Utilisation de la fonction de point de recouvrement à la page 19.

ENFILAGE

Relevez le support de porte-fil et placez-le de sorte que les porte-fils soient directement au-dessus des porte-bobines.

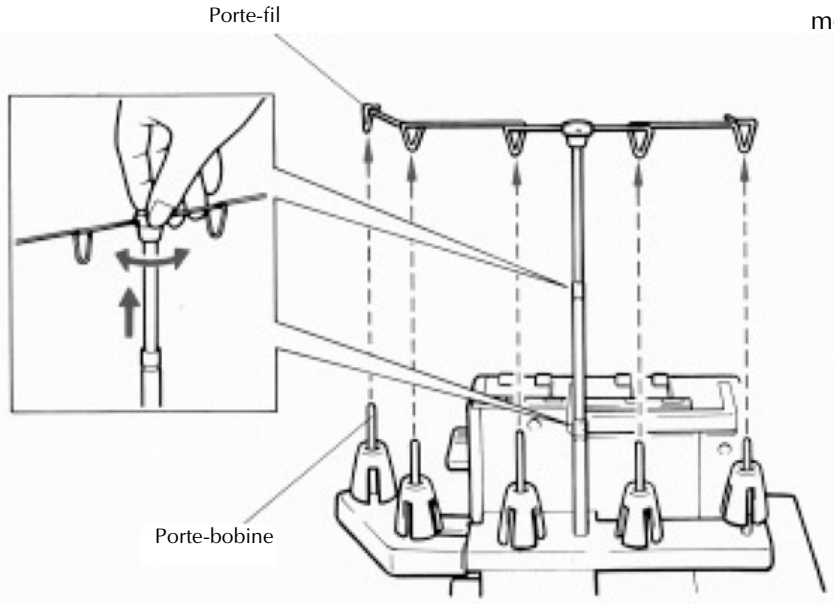

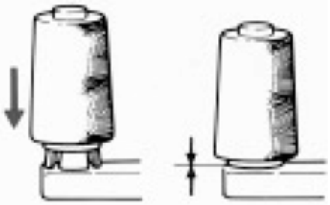

Placez les bobines ou les cônes de fil sur les porte-bobines

NOTE

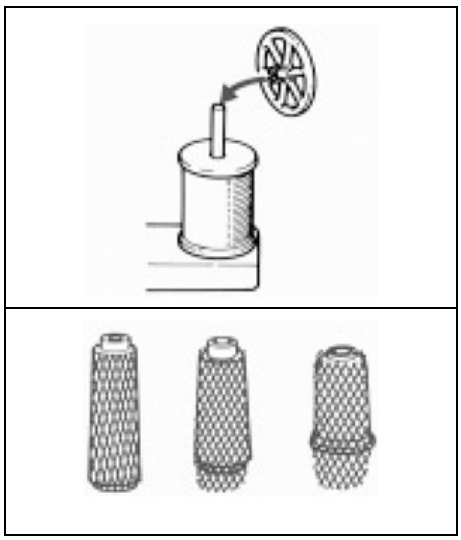

COMMENT UTILISER LE CHAPEAU DE RETENUE DES CANETTES ET LE FILET

CHAPEAU DE RETENUE DES CANETTES

Si vous utilisez une canette de fil standard, utilisez le chapeau illustré.

FILET

Si vous cousez avec du fil de nylon ou décoratif lâchement embobiné, nous recommandons de couvrir la bobine avec le filet fourni pour empêcher le fil de glisser hors de la bobine. Adaptez le filet à la forme de la bobine, tel qu'illustré.

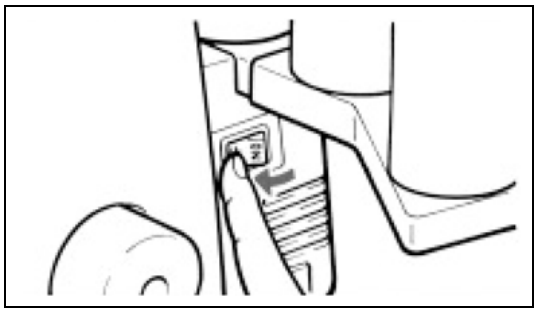

Avant l'enfilage…

1) **Placez l'interrupteur en position d'arrêt par mesure de sécurité.**

   * Placez l'interrupteur en position de marche quand vous consultez l'afficheur ACL pour enfiler l'aiguille, mais débranchez la commande au pied de la machine par mesure de sécurité.

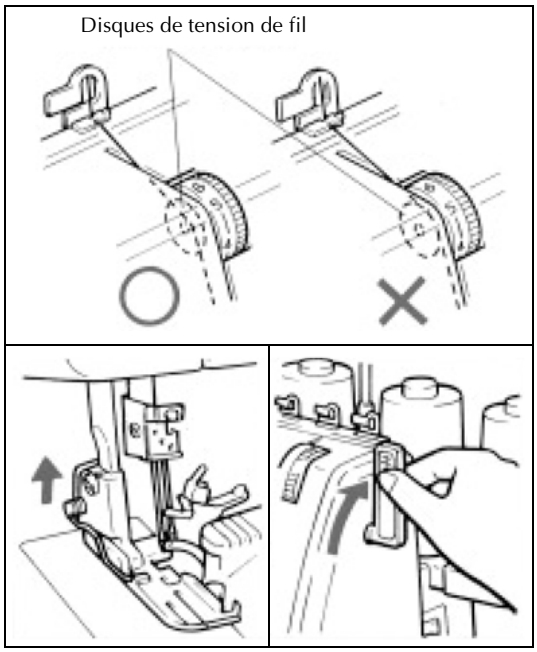

2) **Relevez le pied presseur à l'aide du levier de pied presseur.**

   Quand le pied presseur est relevé, les deux disques de tension de fil sont dégagés pour mettre au fil de passer librement entre eux. Autrement, la tension de fil peut être inexacte.

IMPORTANT !

Quand vous enfilez l'aiguille, n'oubliez jamais de relever la levier du pied presseur, et assurezvous que le fil est dans l'ordre approprié.

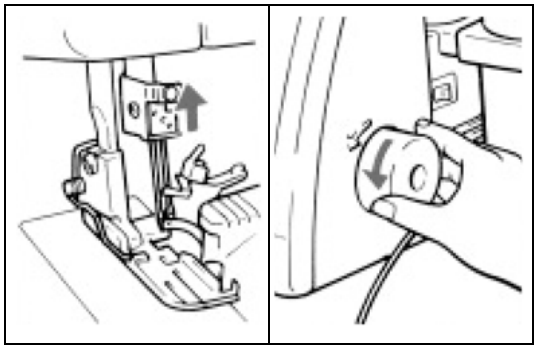

3) **Placez la barre à aiguille à sa position la plus relevée en tournant le volant vers vous.**

   Tournez le volant pour repérer la position d'enfilage la plus simple, puis enfilez le fil du boucleur supérieur, le fil du boucleur inférieur, le fil de l'aiguille droite et le fil de l'aiguille gauche ou le fil de l'aiguille de point de chaînette double, dans cet ordre.

NOTE

Ordre d'enfilage

Enfilez les aiguilles dans l'ordre suivant :

1) Fil du boucleur supérieur (vert)
2) Fil du boucleur inférieur (bleu)
3) Fil du boucleur de point de chaînette double (mauve) si vous utilisez le point à 5 fils ou le point de chaînette double (utilisez la tension du boucleur inférieur aux guides bruns de la chaînette double).
4) Fil de l'aiguille droite (rouge)
5) Fil de l'aiguille gauche ou fil de l'aiguille de point de chaînette double (jaune)

ENFILAGE

Enfilage du boucleur supérieur (vert)

Acheminez le fil dans la séquence illustrée, indiquée par les points verts.

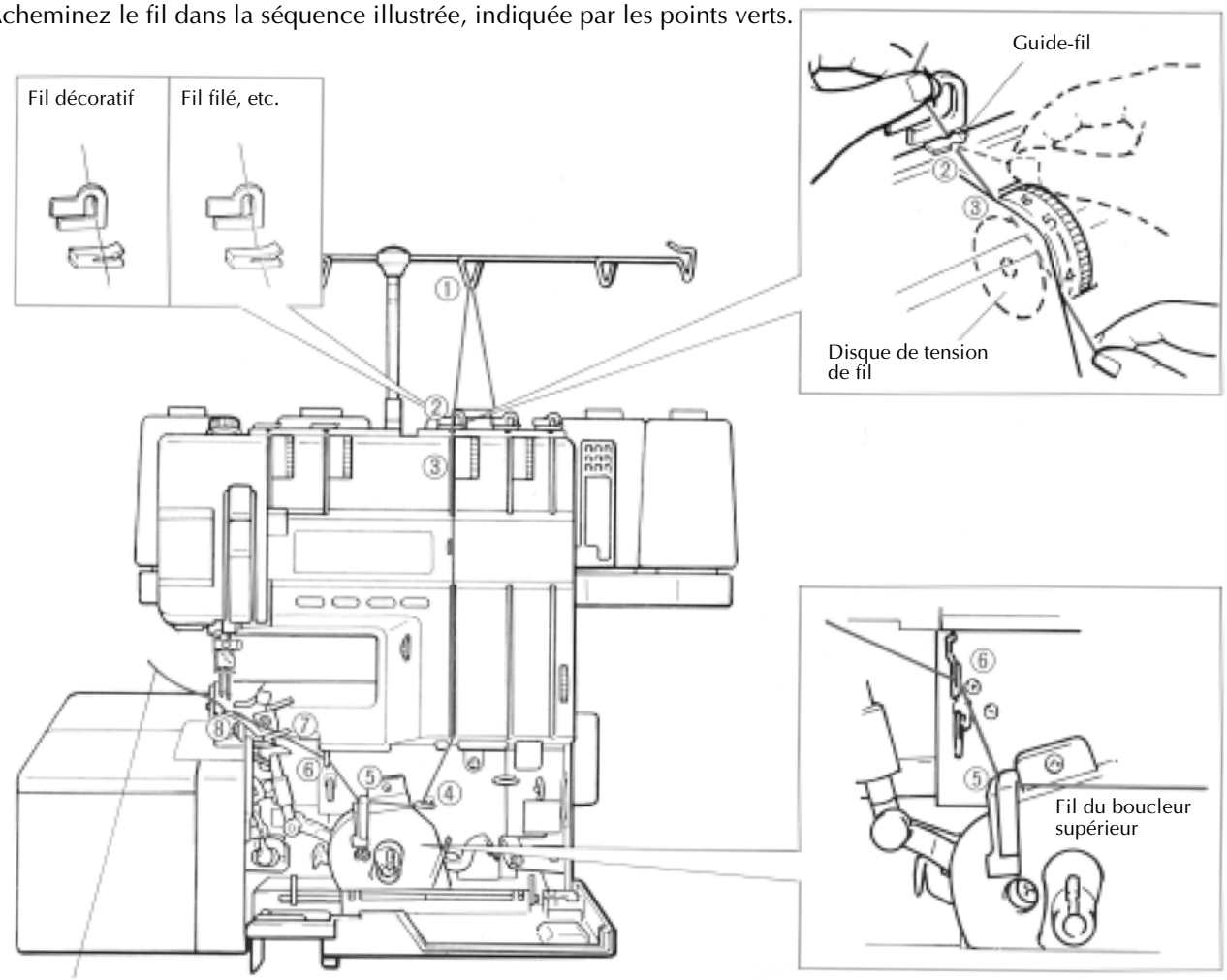

Ressortez le fil d'environ 15 cm (6 po) loin de vous.

NOTE

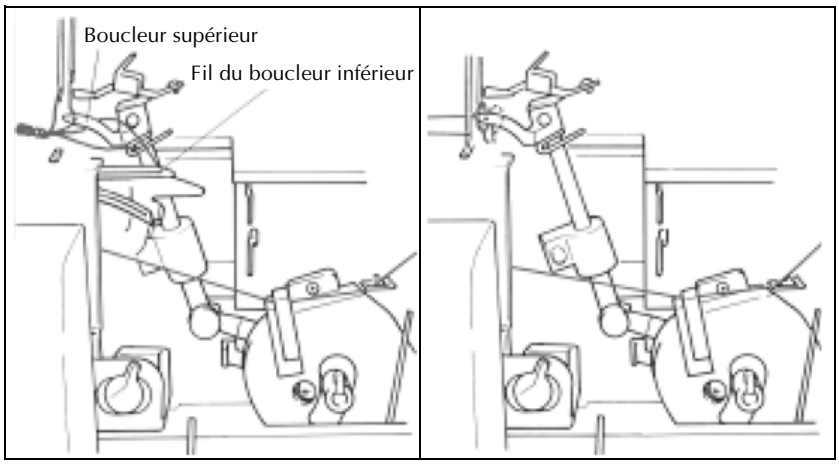

Si le fil du boucleur supérieur brise durant la couture

Si le fil du boucleur supérieur pend sur le boucleur supérieur, abaissez le boucleur supérieur en tournant le volant et dégagez le fil du boucleur inférieur du boucleur supérieur. Enfilez ensuite de nouveau le boucleur supérieur.

Enfilage du boucleur inférieur (bleu)

Acheminez le fil dans la séquence illustrée, indiquée par les points bleus.

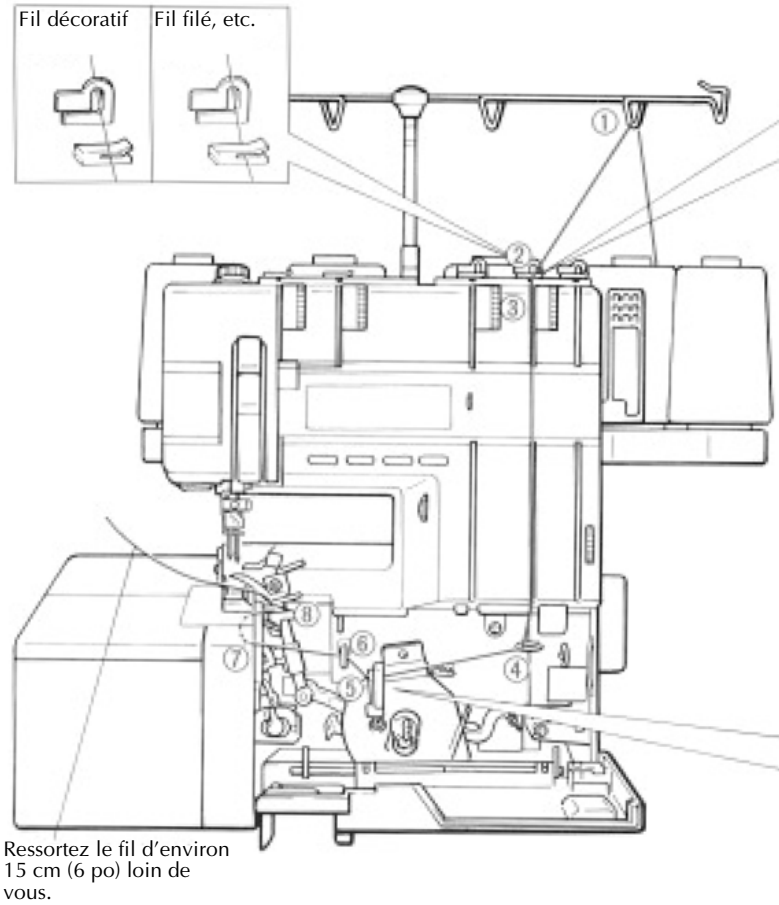

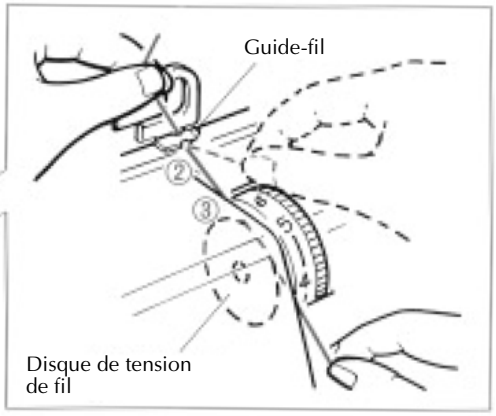

NOTE

Si le fil du boucleur inférieur brise durant la couture

Avant de renfiler le boucleur inférieur, <u>coupez et retirez les fils des deux</u> aiguilles. Renfilez ensuite le boucleur inférieur. Les aiguilles doivent être enfilées après le boucleur inférieur.

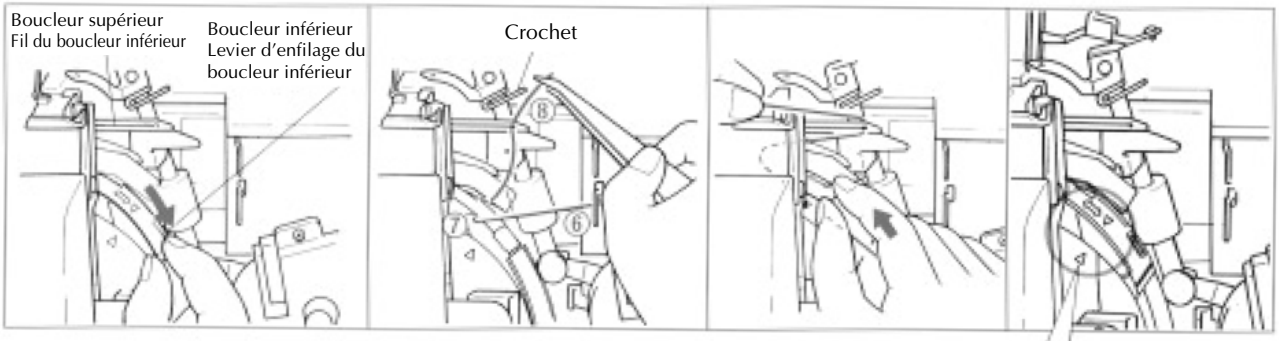

Levier d'enfilage simple

1) Abaissez le levier d'enfilage du boucleur inférieur pour exposer le puits de fil.
2) Enfilez le chas du boucleur inférieur, puis positionnez le fil autour de l'extrémité du levier d'enfilage du boucleur inférieur.
3) Repoussez le levier d'enfilage du boucleur inférieur à la gauche tout en retenant l'extrémité du fil.

<u>ATTENTION !</u>

Quand vous remettez le levier du boucleur inférieur en place, assurez-vous toujours que les deux triangles bleus (▼ et ▲) se rencontrent, tel qu'illustré.

ENFILAGE

Enfilage du fil de boucleur de point de chaînette double (mauve)

Acheminez le fil dans la séquence illustrée.

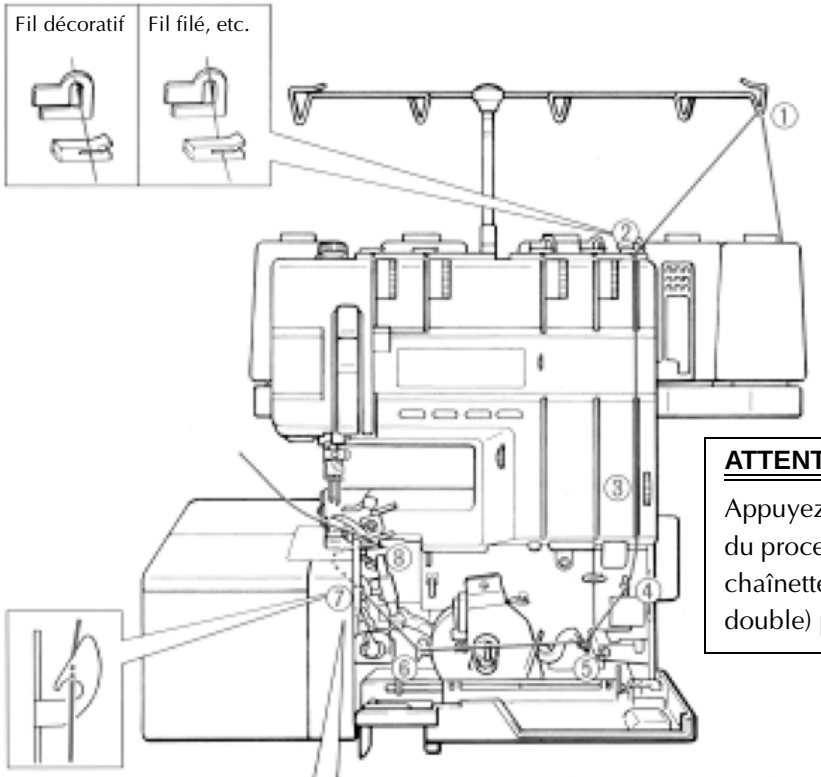

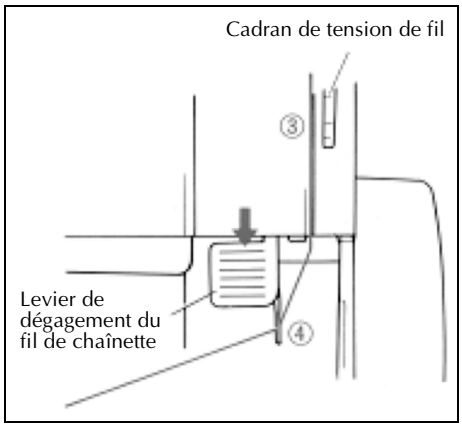

ATTENTION !

Appuyez sur le levier de dégagement à l'étape 4 du processus d'enfilage du boucleur de point de chaînette (fil du boucleur de point de chaînette double) pour déposer le fil correctement.

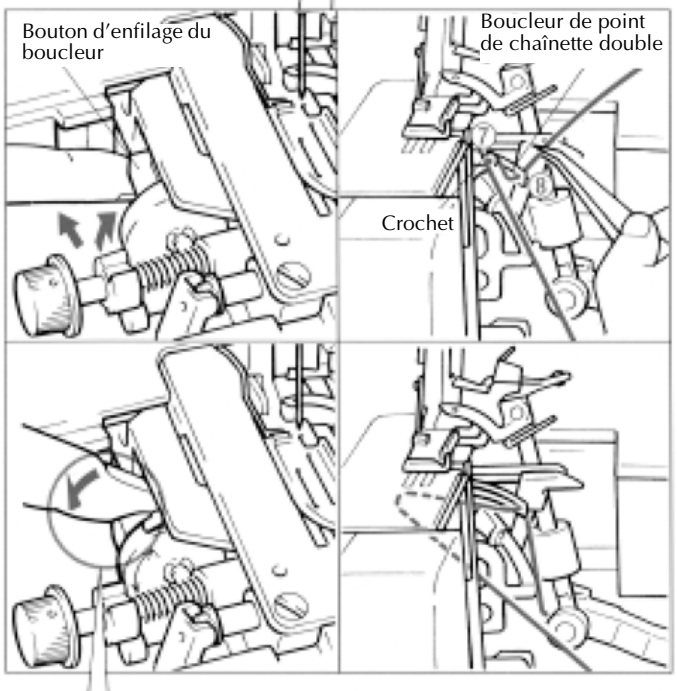

Utilisation du mécanisme d'enfilage du boucleur de point de chaînette double

1) Ouvrez le capot latéral de gauche.
2) Enfoncez et relevez le bouton d'enfilage du boucleur.
3) Après avoir enfilé le fil sur le crochet d'enfilage du boucleur de point de chaînette double, enfilez-le dans le chas du boucleur de point de chaînette double.
4) Saisissez l'extrémité du fil et retournez le bouton d'enfilage du boucleur à sa position originale.
5) Fermez le capot latéral.

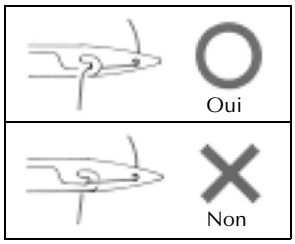

Enfilage du fil sur le crochet du boucleur de point de chaînette double

ATTENTION !

Quand vous retournez le bouton d'enfilage du boucleur à sa position originale, assurez-vous que la marque ▮ est alignée avec la marque ▼.

NOTE

Retirez la plaque à aiguille standard et remplacez-la par la plaque à aiguille de point de recouvrement.

ENFILAGE DES AIGUILLES

IMPORTANT !

Enfilez les aiguilles après avoir enfilé le boucleur supérieur et le boucleur inférieur.

Relevez d'abord le levier du pied presseur, puis enfilez les fils d'aiguille dans l'ordre illustré.

1) Fil de l'aiguille droite (rouge)

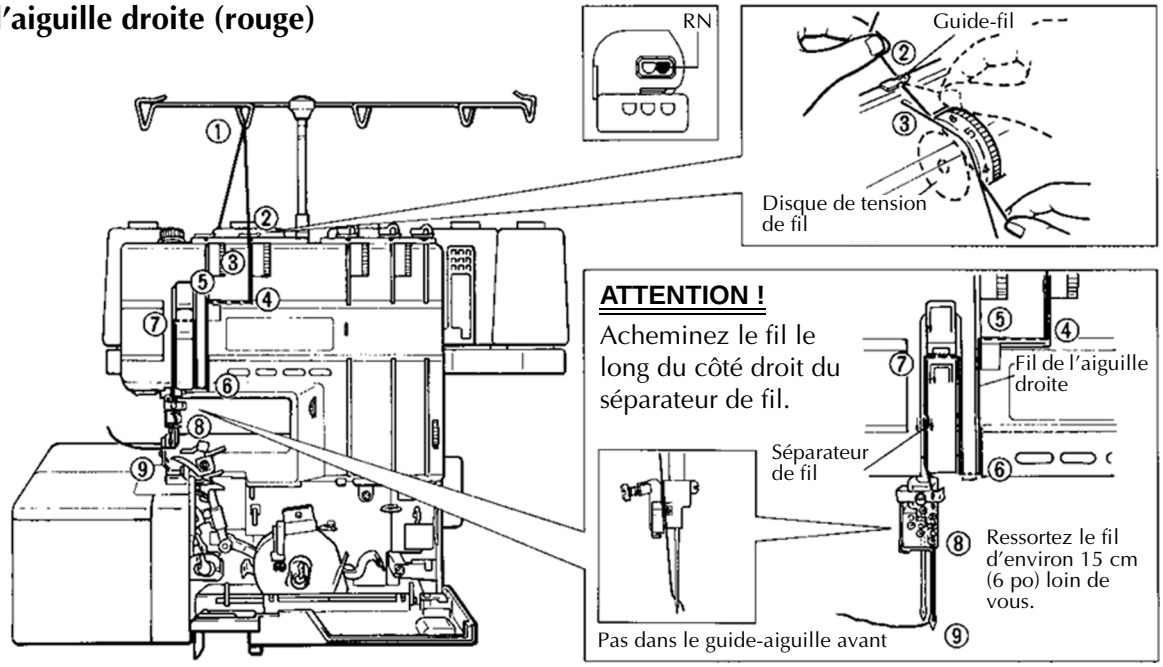

IMPORTANT !

Assurez-vous d'enfiler le boucleur de point de chaînette double avant d'enfiler les aiguilles.

2) Fil de l'aiguille gauche (jaune)

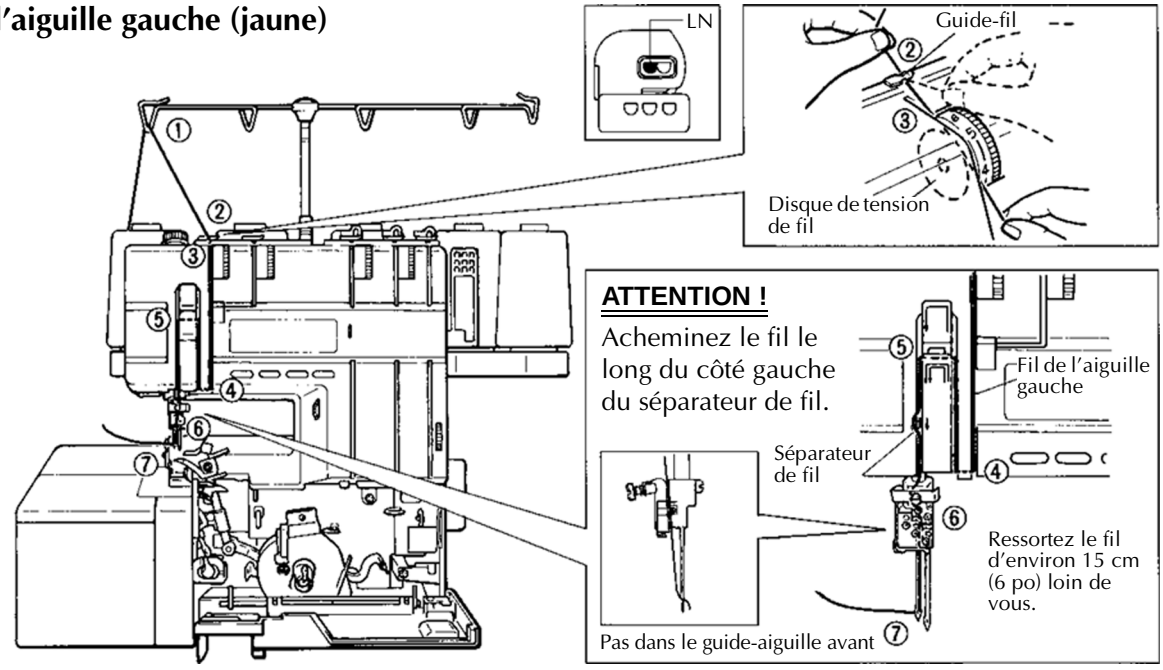

ENFILAGE DES AIGUILLES

3) Fil d'aiguille de point de chaînette double (jaune)

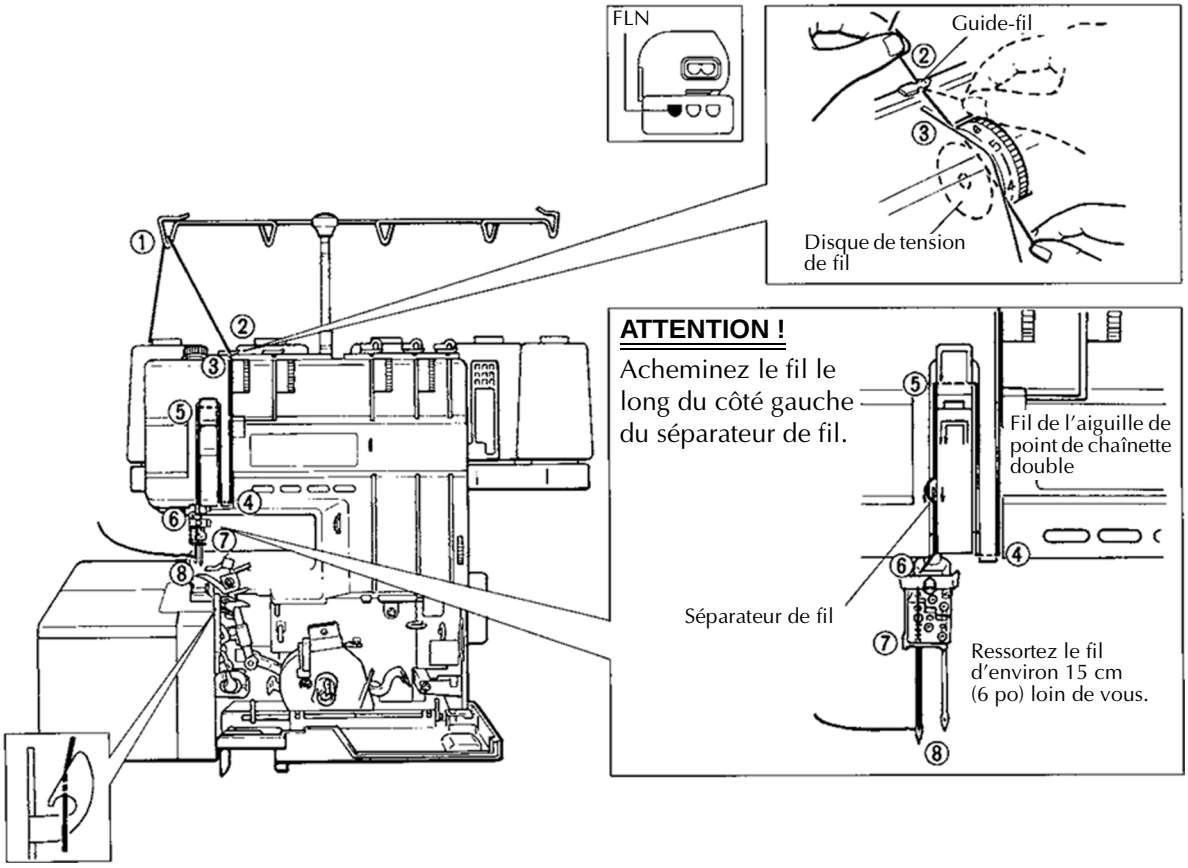

UTILISATION DE LA FONCTION POINT DE RECOUVREMENT

Remplacement du pied presseur

Enclenchez le pied presseur de point de recouvrement (LC) pour le point de 3 mm, 6 mm ou de recouvrement triple.

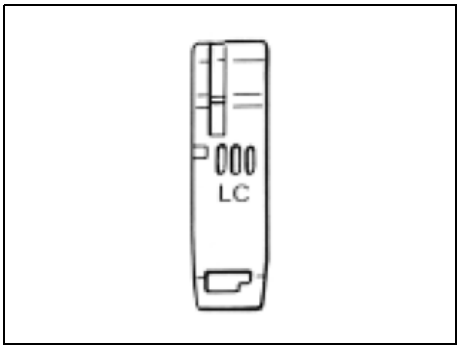

1. Retirez les aiguilles
2. Remplacement de la plaque à aiguille

Si vous cousez un point de 6 mm, 3 mm, de recouvrement triple, ou de chaînette double, remplacez la plaque à aiguille par la plaque à aiguille de point de recouvrement (C). Le doigt mailleur et le couteau doivent être éloignés avant de changer la plaque à aiguille et le cadran de largeur doit être réglé à R.

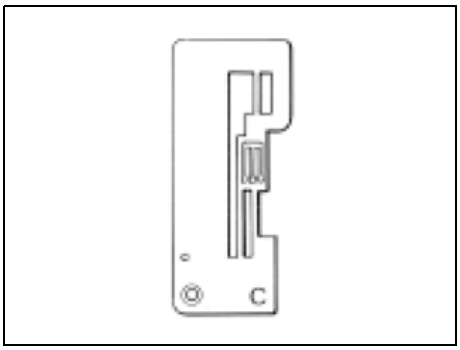

NOTE

Si un point de 3 mm, 6 mm ou de recouvrement triple est choisi à l'aide de l'assistant de couture, la vitesse de couture est automatiquement réduite.

Remplacement de la plaque à aiguille

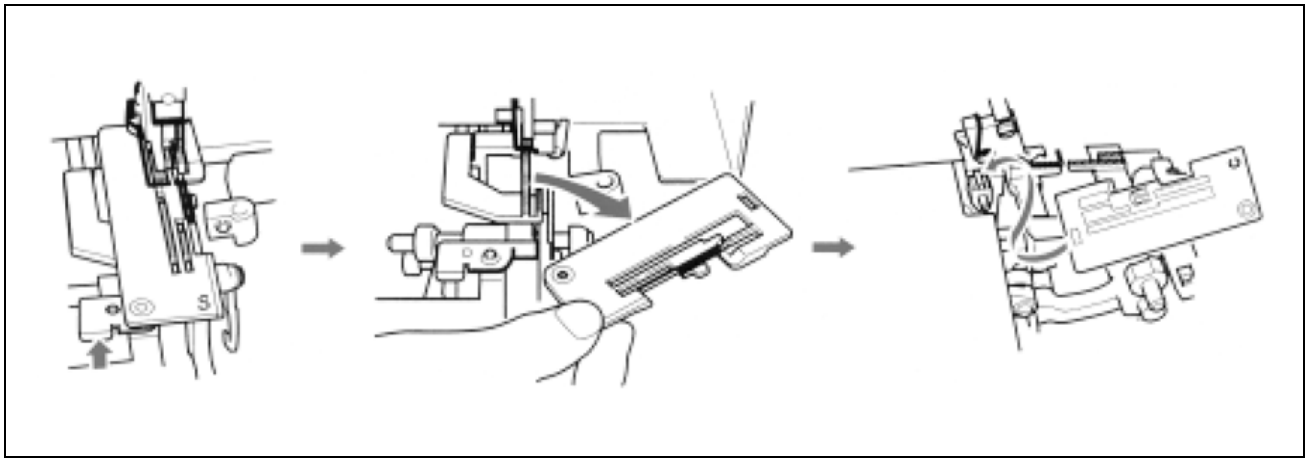

UTILISATION DE LA FONCTION POINT DE RECOUVREMENT

POINT DE RECOUVREMENT TRIPLE (POINT À TROIS AIGUILLES, QUATRE FILS)

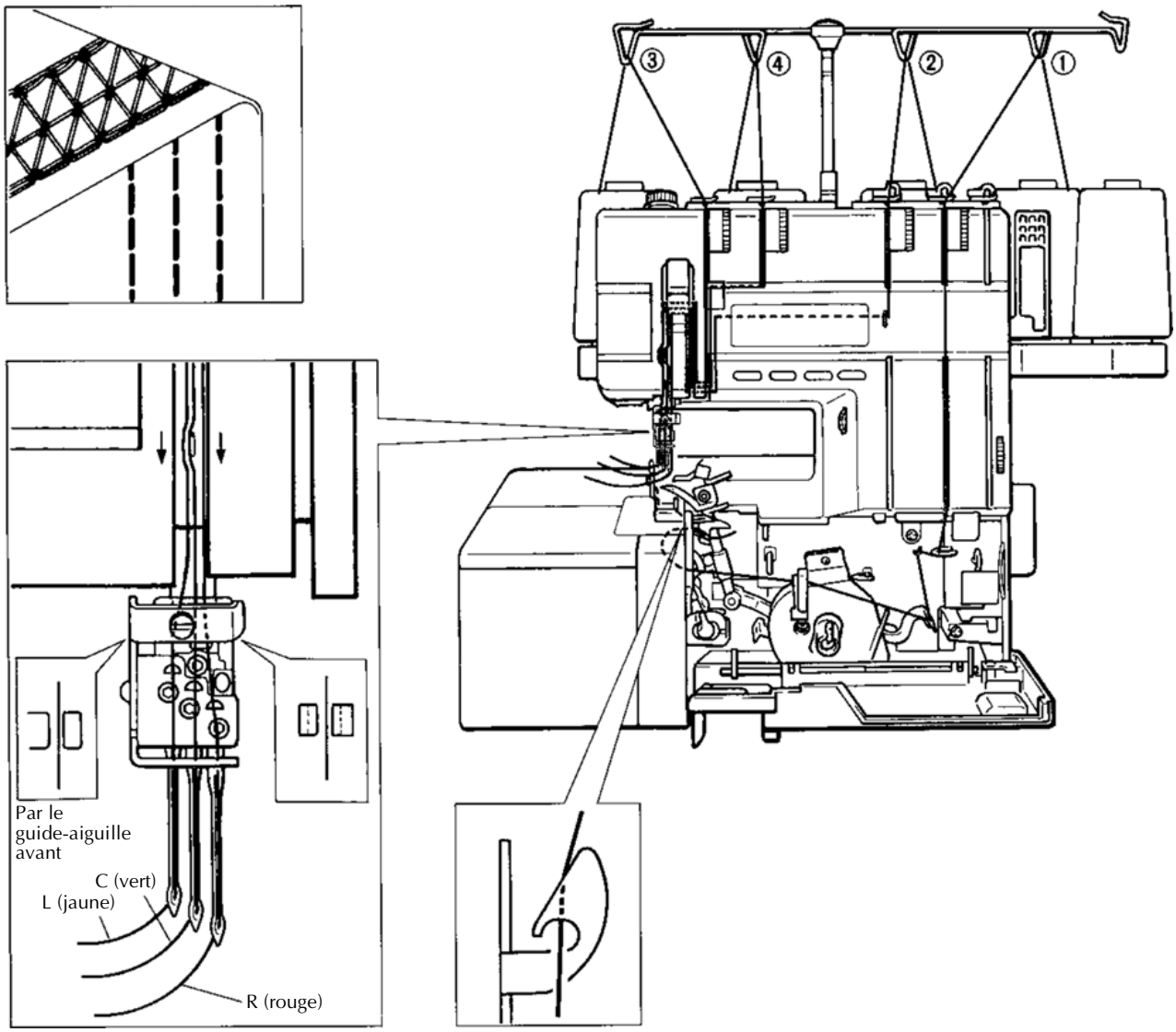

Insertion des aiguilles

Schéma de chas d'aiguille

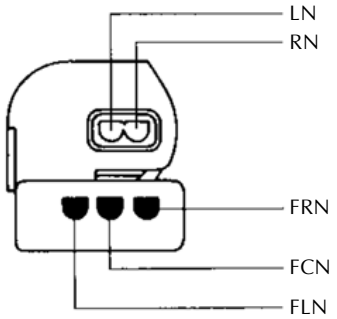

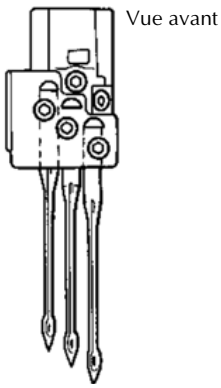

Si vous cousez un point de recouvrement triple s, insérez l'aiguille aux positions FLN, FCN et FRN.

* Utilisez une aiguille SCHMETZ 130/705H (SCHMETZ standard no 90).

POINT DE RECOUVREMENT À DEUX AIGUILLES, TROIS FILS

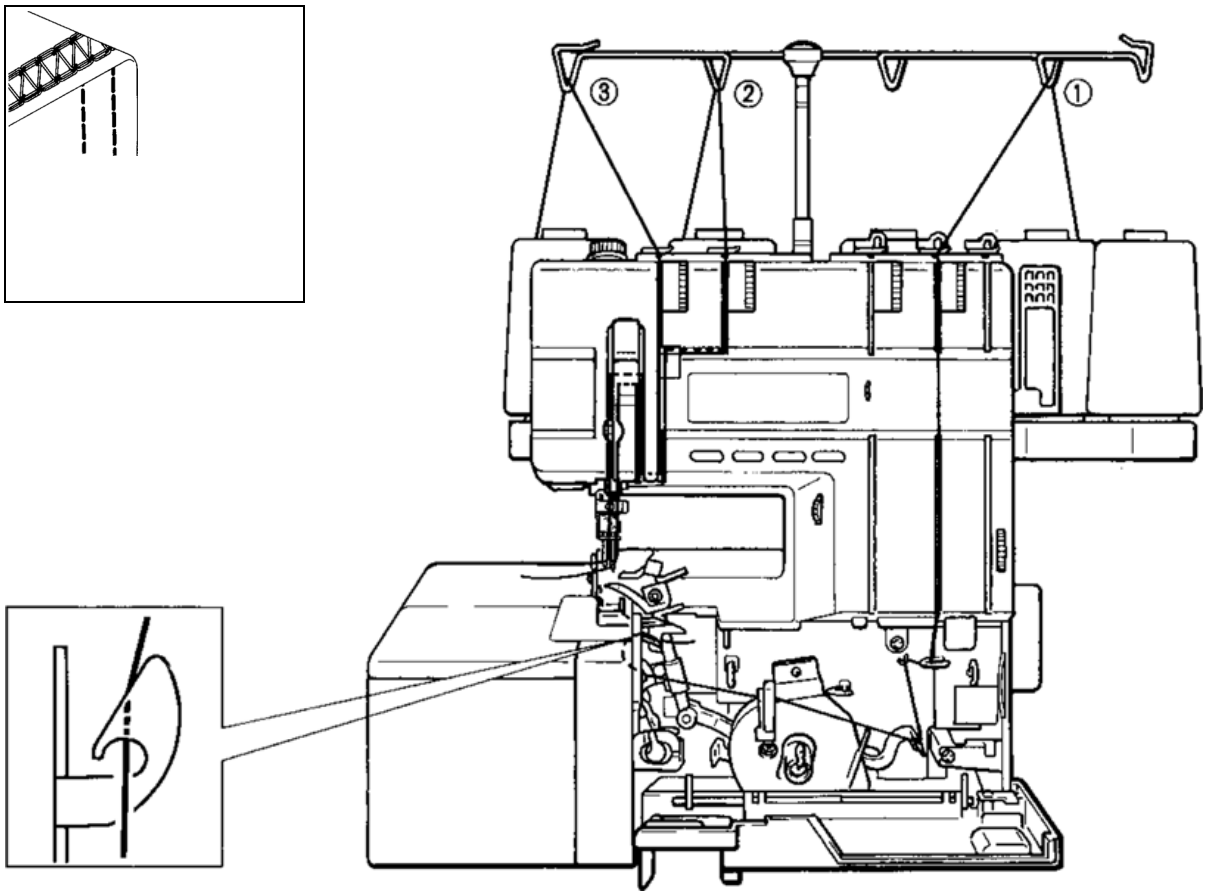

Insertion des aiguilles

Si vous cousez un point de recouvrement de 6 mm, insérez les aiguilles aux positions FRN et FLN.

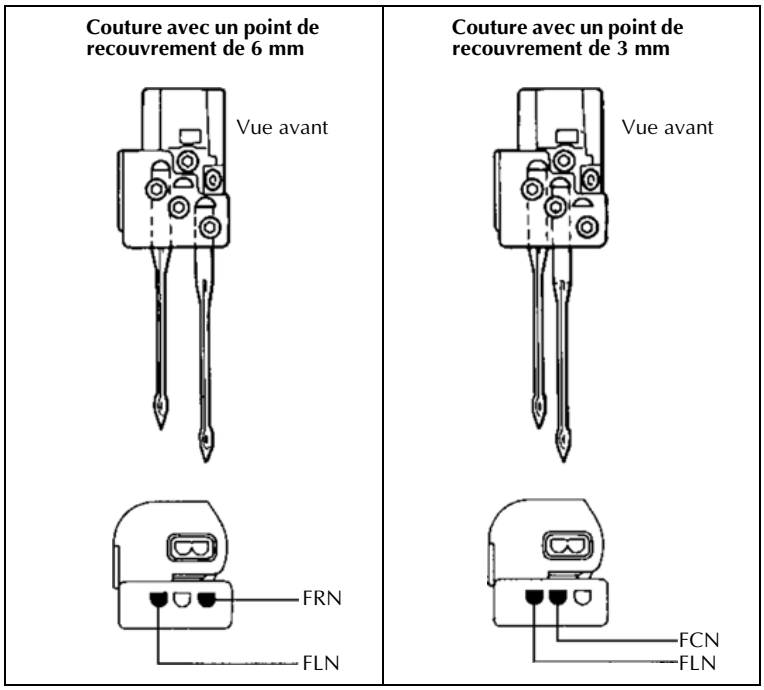

Schéma de chas d'aiguille

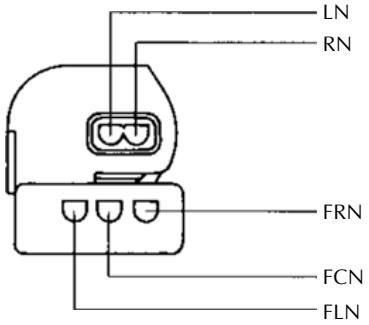

* Utilisez une aiguille SCHMETZ 130/705H (SCHMETZ standard no 90).

ENFILAGE POUR POINT DE RECOUVREMENT

Boucleur

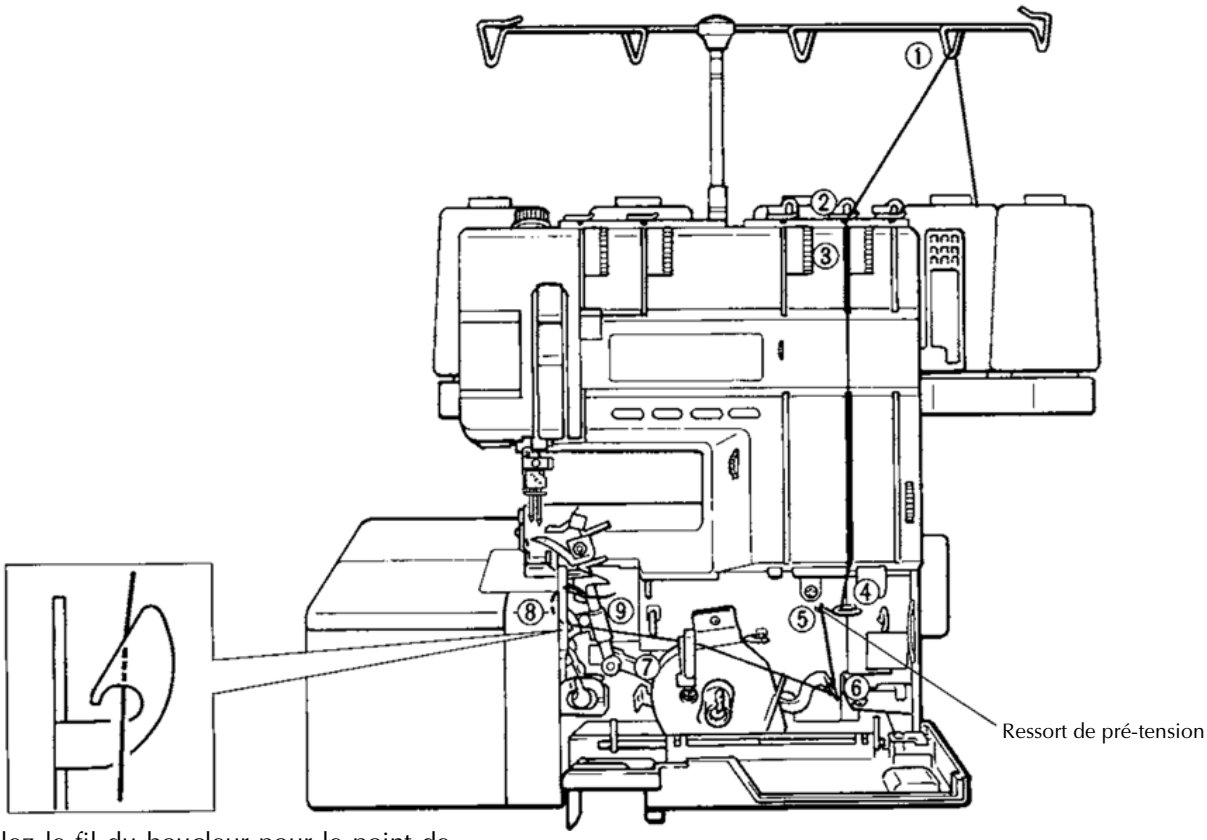

Enfilez le fil du boucleur pour le point de recouvrement. Acheminez le fil dans le même chemin de tension que pour le boucleur inférieur, puis suivez le chemin pour le boucleur de point de chaînette double (chemin brun). Ouvrez le capot latéral de gauche. Enfoncez et relevez le bouton d'enfilage du boucleur de point de chaînette. Après avoir enfilé le fil sur le crochet d'enfilage de point de chaînette, enfilez-le dans le boucleur de point de chaînette. Saisissez l'extrémité du fil et retournez le bouton d'enfilage du boucleur à sa position originale. Fermez le capot.

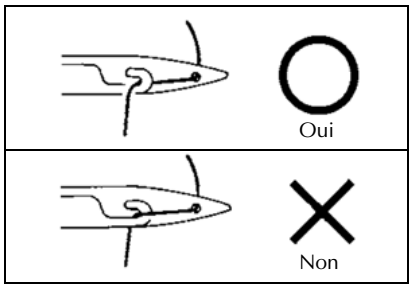

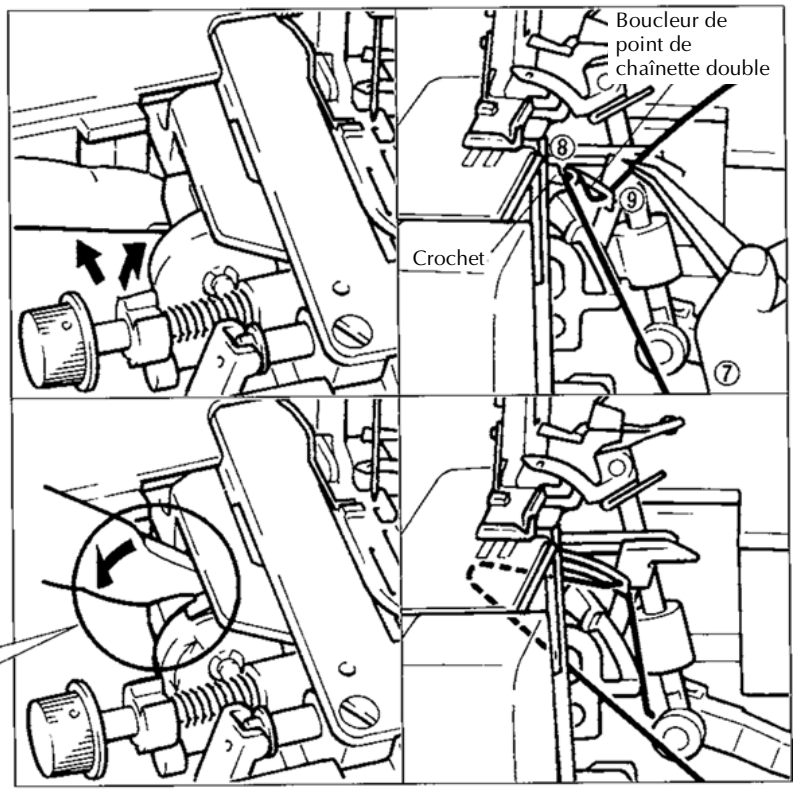

ATTENTION !

Quand vous retournez le bouton d'enfilage du boucleur à sa position originale, assurez-vous que la marque ▮ est alignée avec la marque ▼.

Fil d'aiguille – avant droit (FRN) et avant centre (FCN)

- Si vous cousez avec un point de 6 mm de largeur et un point de recouvrement triple, acheminez le fil le long du même chemin que pour le fil de l'aiguille droite, puis dans l'aiguille avant droite (FRN).
- Si vous cousez avec un point de 3 mm de largeur, acheminez le fil le long du même chemin que pour le fil de l'aiguille droite, puis dans l'aiguille avant centre (FCN).

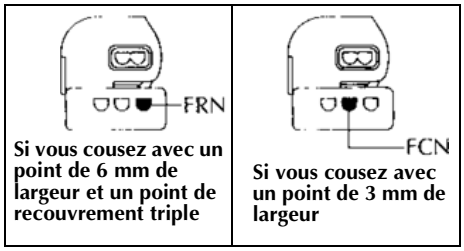

Si vous cousez avec un point de 6 mm de largeur et un point de recouvrement triple

Si vous cousez avec un point de 3 mm de largeur

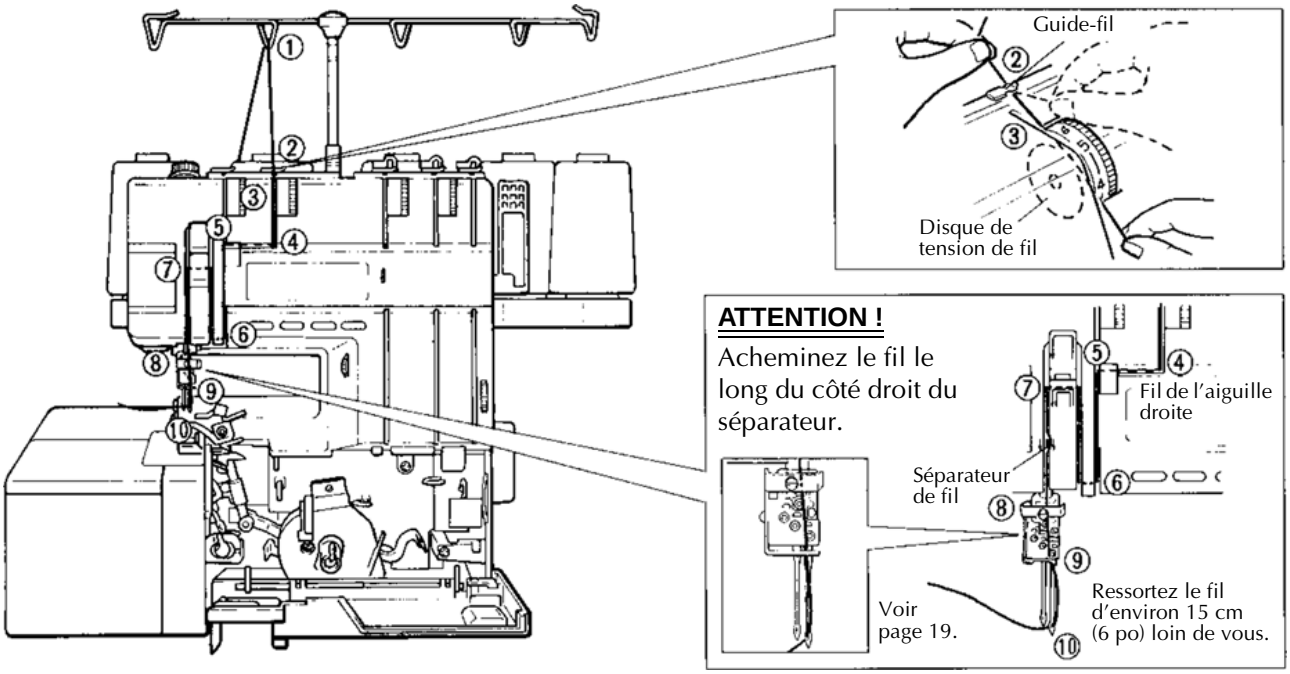

Fil d'aiguille avant gauche (FLN)

- Acheminez le fil le long du même chemin que pour le fil de l'aiguille avant gauche, puis dans l'aiguille avant gauche.

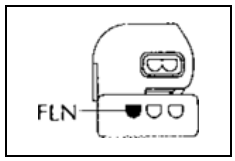

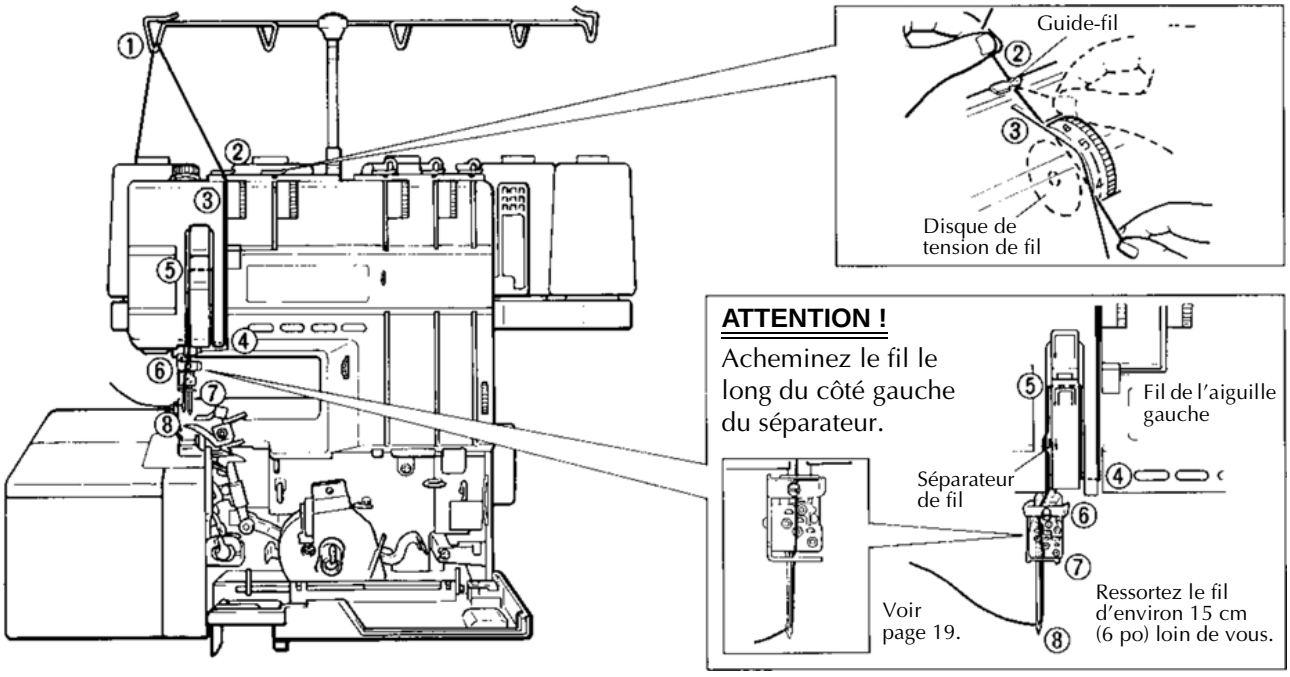

EXEMPLES DE COUTURE À POINTS DE RECOUVREMENT À DEUX AIGUILLES, TROIS FILS

Fil d'aiguille avant centre (FCN)

Si vous cousez avec un point de recouvrement triple, acheminez le fil le long du même chemin que pour l'aiguille avant centre, puis dans l'aiguille avant centre.

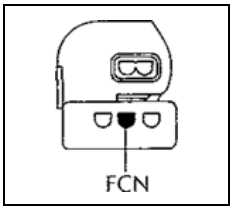

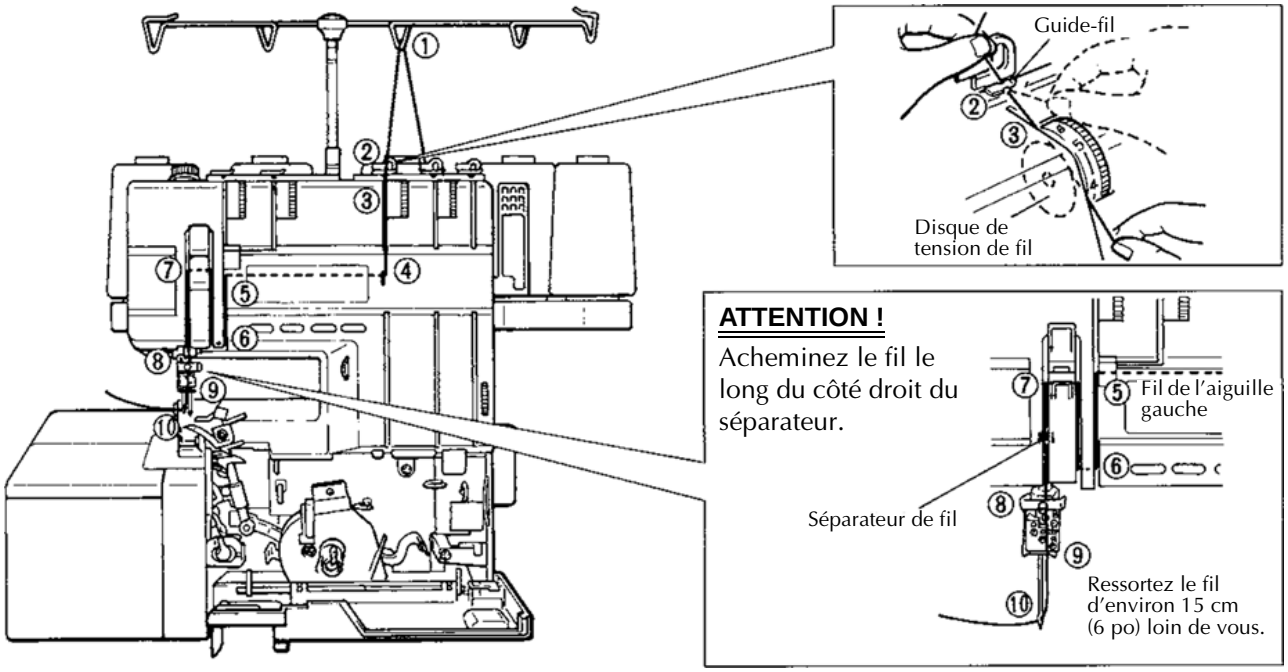

Exemples de couture à point de recouvrement à deux aiguilles, trois fils

1) Ourlets de t-shirts (point simple)

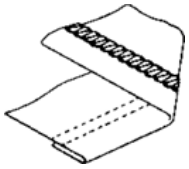

2) Points (Coutures surpiquées/bord-côte/empiècements)

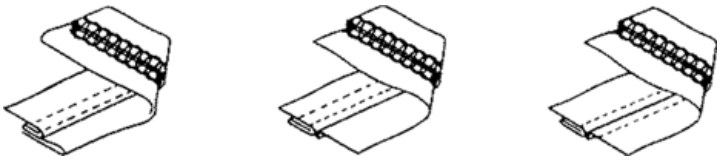

3) Fixation de ruban (bords de collets, etc.) (Bordage)

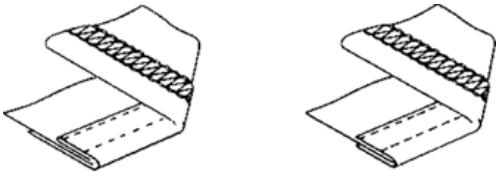

4) Points décoratifs (couture décorative)

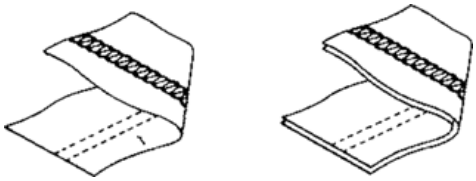

EXEMPLES DE COUTURE PAR POINTS DE RECOUVREMENT À TROIS AIGUILLES, QUATRE FILS

5) Fixation d'élastique (Ourlet avec élastique cousu)	6) Fixation de dentelle (Couture d'assemblage plate)	7) Couture de boucle de ceinture (Couture de boucle de ceinture)

(Point de recouvrement de 3 mm de largeur)

Les points de recouvrement ce 3 mm de largeur conviennent parfaitement pour coudre les tricots minces et les tissus ordinaires.

- Après l'enfilage, n'oubliez pas d'insérer le tissu sous le pied et les aiguilles avant d'entreprendre la couture.
- Quand vous atteignez l'extrémité, cousez un point de chaînette hors tissu d'environ 5 cm en tirant légèrement sur le tissu, puis coupez le fil.
- Si vous cousez des objets cylindriques, cousez jusque passé le début d'environ 1 cm. Tournez à la main le volant vers la droite d'un demi-tour à ¾ de tour en tirant légèrement sur le tissu pour dégager le fil de l'aiguille du boucleur de point de chaînette. Éloignez le tissu et coupez les fils.

Exemples de couture par points à trois aiguilles, quatre fils

Couture ordinaire	Couture de ourlet	Fixation de ruban
Anneau de recouvrement	Ourlet circulaire	Fixation de dentelle élastique

Fagehing

SÉLECTION DE POINT

Cette machine peut former huit types de point en étapes simples, comme suit :

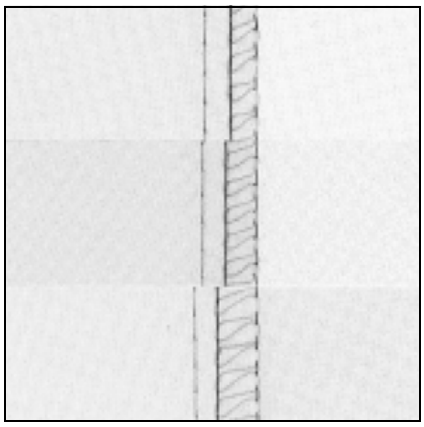

1. POINT DE SURJET À CINQ FILS
   (Largeur de point – 6, 7, 8 mm (0,24, 0,28, 0,31 po))
   Utilisez cinq fils pour réaliser des points de surjet sur un tissu d'épaisseur moyenne.
   Usage : Points de surjet pour costumes, blouses, tentures, jeans, etc.

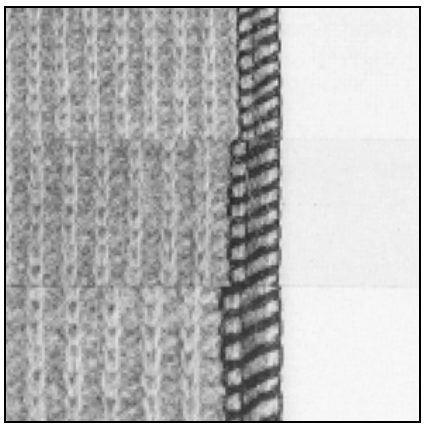

2. POINT DE SURJET À QUATRE FILS
   (Largeur de point – 5, 6, 7 mm (0,2, 0,24, 0,28 po))
   Utilisez quatre fils (UL, LL, RN, LN) pour réaliser des points de surjet à quatre fils sur la plupart des tricots.
   Usage : Idéal pour réaliser des points de surjet sur des vêtements en tricot.

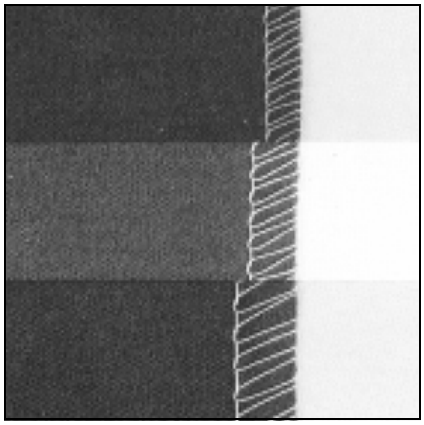

3. POINT DE SURJET LARGE À TROIS FILS
   (Largeur de point – 5, 6, 7 mm (0,2, 0,24, 0,28 po))
   Utilisez UL, LL, RN et LN pour réaliser des coutures de 5, 6 ou 7 mm.
   Retirez l'aiguille de droite pour réaliser ce point de surjet.
   Usage : Pour la finition de coutures avec fils décoratifs.

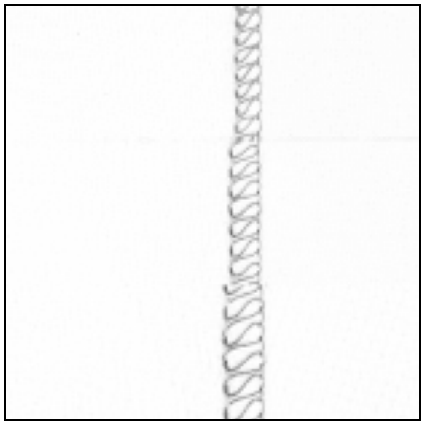

4. POINT DE SURJET ÉTROIT À TROIS FILS
   (Largeur de point – 3, 4, 5 mm (0,12, 0,16, 0,2 po))
   Utilisez UL, LL et RN pour réaliser des coutures de 3, 4 ou 5 mm sur tous les types de tissu.
   Retirez l'aiguille de gauche pour réaliser ce point de surjet.
   Usage : Pour la finition de coutures avec fils décoratifs.

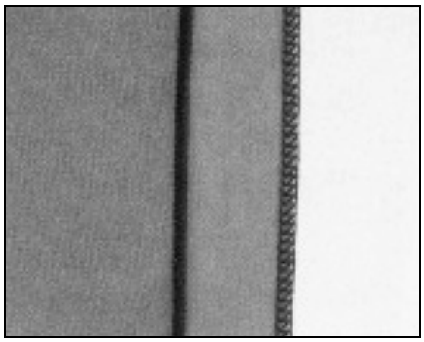

5. POINT DE SURJET ÉTROIT/POINT ROULOTTÉ
   Utilisez trois fils et l'aiguille droite. (Voir « POINT DE SURJET ÉTROIT/POINT ROULOTTÉ » aux pages 44 et 45.)
   (Voir « AIGUILLES » aux pages 8 et 10.)
   Usage : Pour la finition de bords de serviettes de table, ourlets invisibles et nervures.

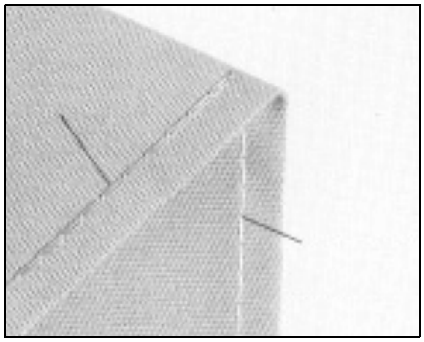

6. POINT DE CHAÎNETTE DOUBLE
   Utilisez deux fils, le fil de boucleur de point de chaînette et le fil d'aiguille de point de chaînette double. Idéal pour la couture ordinaire pour laquelle le point de surjet n'est pas nécessaire et la couture décorative.
   (Voir « RÉGLAGE POUR POINT DE CHAÎNETTE DOUBLE » aux pages 29 à 31.)
   Usage : Pour la couture droite, le point de bâti et le point de chaînette décoratif.

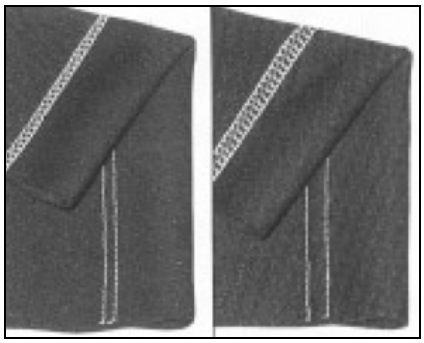

3mm 6mm

7. POINT DE RECOUVREMENT À DEUX AIGUILLES, TROIS FILS
   Utilisez trois fils, deux aiguilles avant et le fil de boucleur de point de chaînette pour coudre un point de recouvrement de 3 mm ou 6 mm.
   Usage : Idéal pour réaliser un ourlet invisible sur tricots et pour la couture décorative.

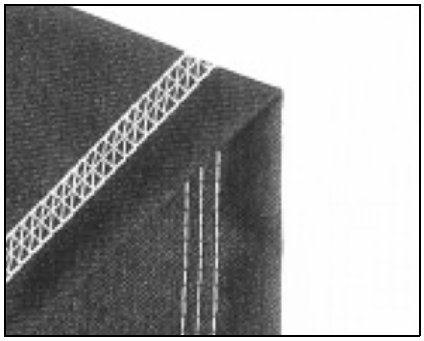

8. POINT DE RECOUVREMENT TRIPLE
   (Point de recouvrement à trois aiguilles, quatre fils)
   Utilisez quatre fils, trois aiguilles avant, de même que la fil de boucleur de point de chaînette pour réaliser un point de recouvrement de 6 mm.

RÉGLAGE DE FILS POUR DIVERS POINTS

POINT DE SURJET À CINQ FILS

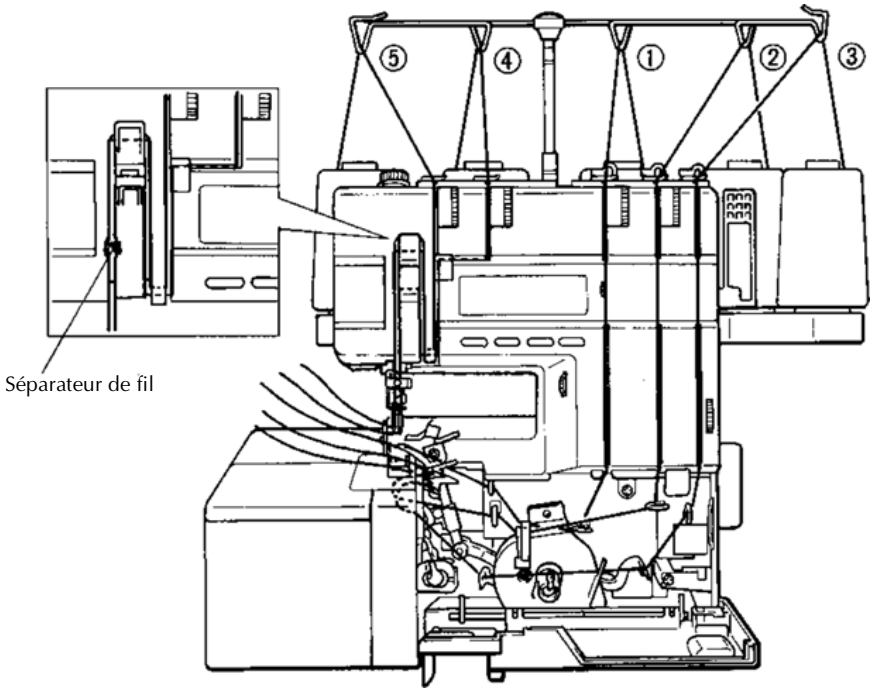

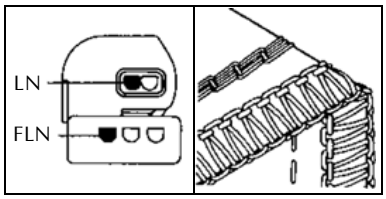

Enfilez dans l'ordre suivant :

1) Fil de boucleur supérieur (vert)
2) Fil de boucleur inférieur (bleu)
3) Fil de boucleur de point de chaînette double (mauve)
4) Fil d'aiguille gauche (rouge)
5) Fil d'aiguille de chaînette double (jaune)

POINT DE SURJET À QUATRE FILS

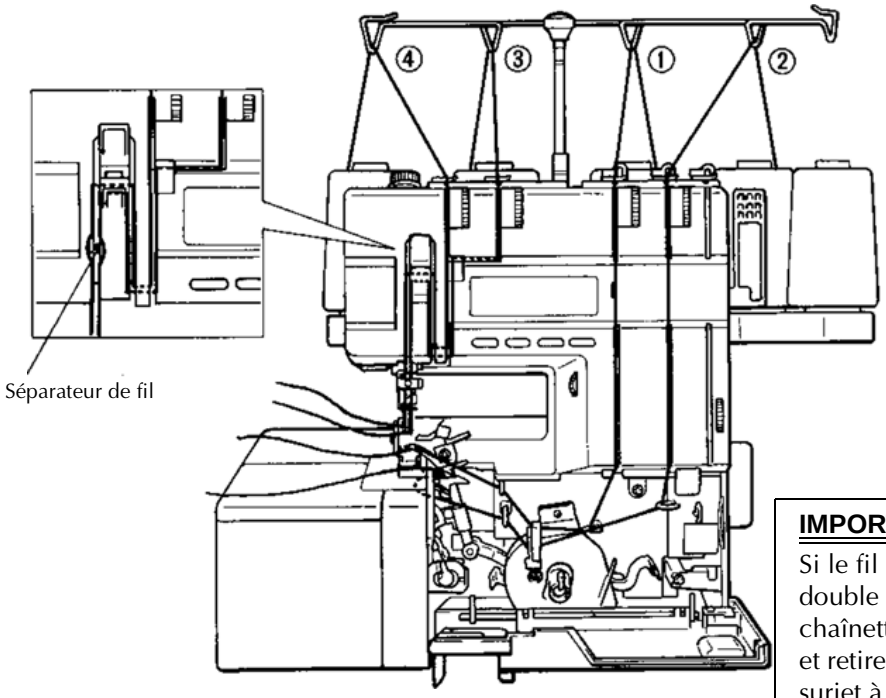

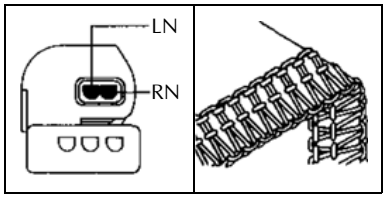

Enfilez dans l'ordre suivant :

1) Fil de boucleur supérieur (vert)
2) Fil de boucleur inférieur (bleu)
3) Fil d'aiguille droite (rouge)
4) Fil d'aiguille gauche (jaune)

IMPORTANT !

Si le fil du boucleur de point de chaînette double et le fil de l'aiguille de point de chaînette double ont été enfilés, coupez et retirez les fils avant d'enfiler le point de surjet à quatre fils.

POINT DE SURJET À TROIS FILS

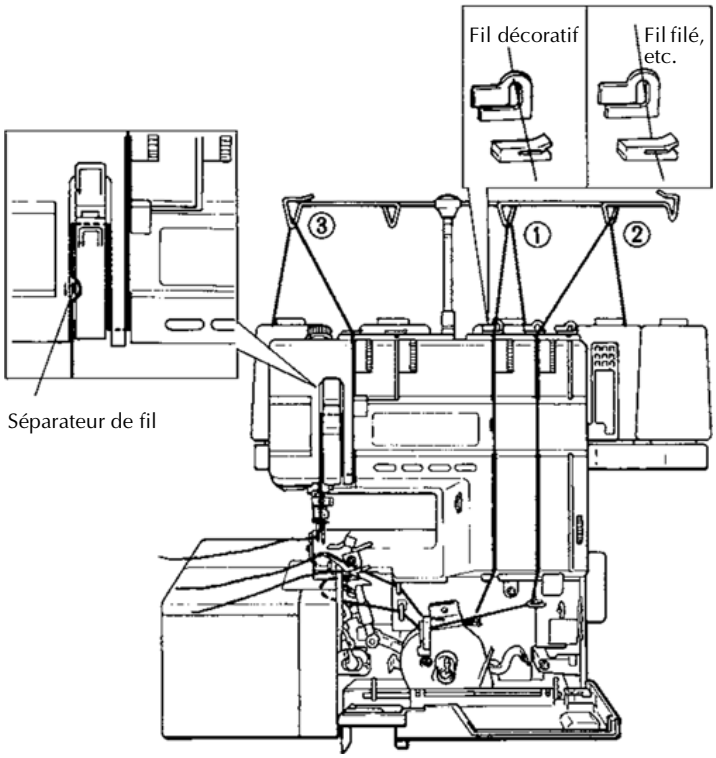

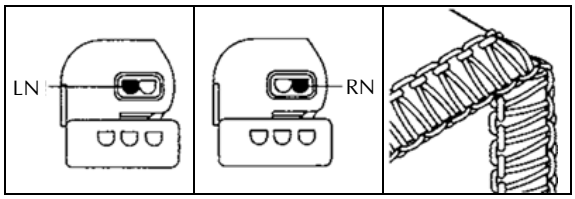

Enfilez dans l'ordre suivant :

1) Fil de boucleur supérieur (vert)
2) Fil de boucleur inférieur (bleu)
3) Fil d'aiguille gauche pour un fil 3 large (jaune) ou fil d'aiguille droite (rouge) pour un fil de 3 étroit

IMPORTANT !

Si le fil de boucleur de point de chaînette double et le fil d'aiguille de point de chaînette double ont été enfilés, coupez et retirez les fils avant d'enfiler pour un autre point.

POINT DE CHAÎNETTE DOUBLE

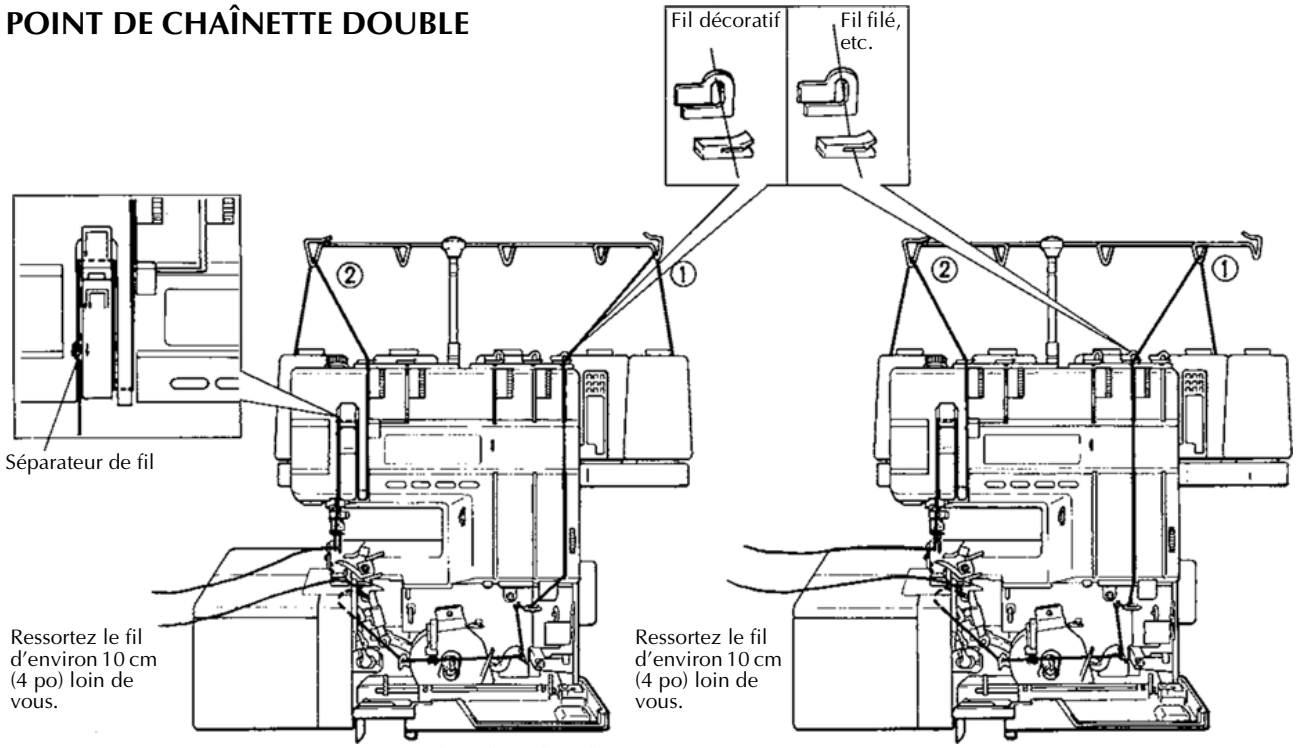

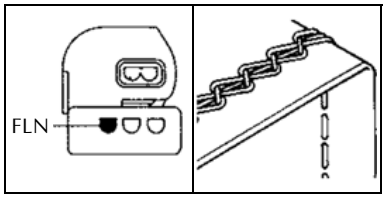

Enfilez dans l'ordre suivant :

1) Fil de boucleur de point de chaînette double (mauve), (brun)
2) Fil d'aiguille de chaînette double (jaune)

* Pour utiliser le mécanisme d'enfilage de boucleur de point de chaînette double, voir la page 15.

IMPORTANT !

Cette section porte uniquement sur la couture à point de chaînette double. Par conséquent, exécutez les opérations tel que décrit aux pages qui suivent.

RÉGLAGE POUR POINT DE CHAÎNETTE DOUBLE

1. Retrait du boucleur supérieur pour la couture par points de chaînette

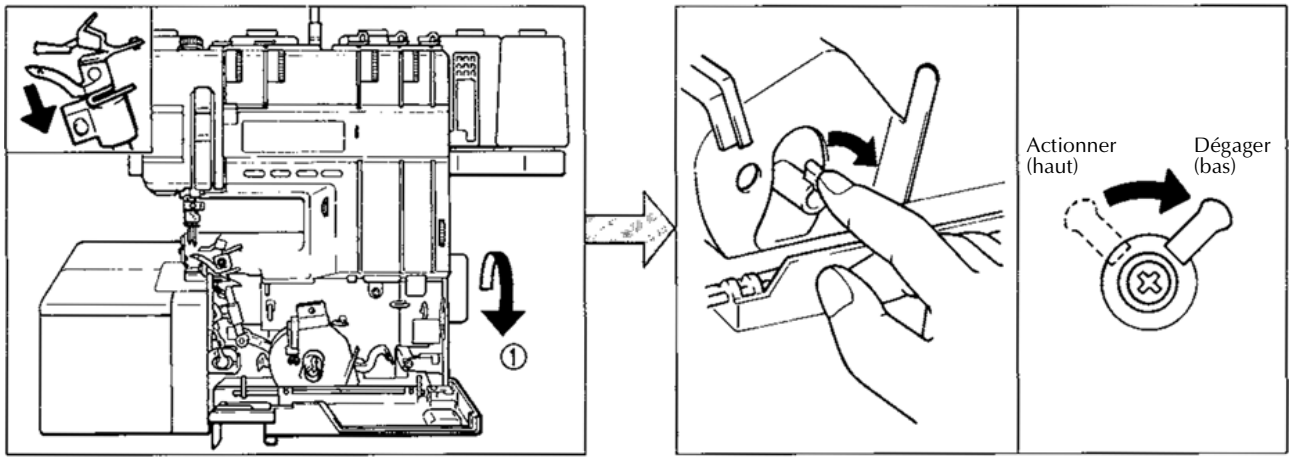

Pour bloquer le boucleur supérieur en position abaissée

1) Tournez le volant à la main dans le sens de la flèche ① pour abaisser le boucleur supérieur à sa **position la plus basse**.
2) Ensuite, déplacez le levier de point de chaînette (bouton de dégagement du boucleur supérieur) dans le sens de la flèche jusqu'à ce qu'il s'immobilise parfaitement en position de « dégagement » (environ 90°).
3) Le boucleur supérieur sera automatiquement abaissé et bloqué en place.

IMPORTANT !

Une fois le boucleur supérieur bloqué, et avant d'entreprendre la couture, tournez le volant à la main d'un tour complet ou plus vers vous ① pour confirmer que le boucleur supérieur a été bloqué et ne peut fonctionner.

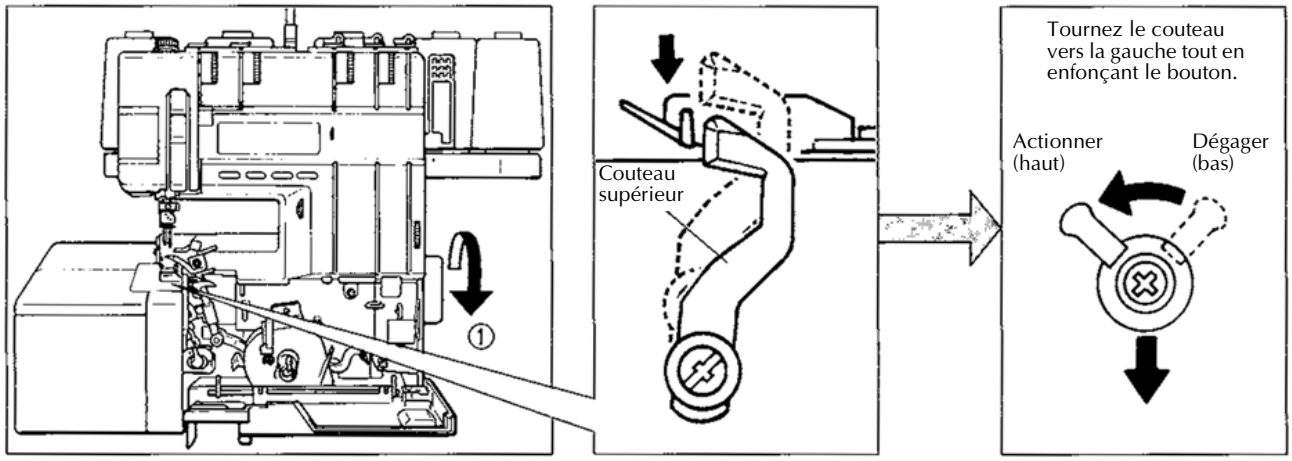

Pour retourner le boucleur supérieur à sa position normale

1) Tournez le volant à la main dans le sens de la flèche ① pour abaisser le couteau supérieur à sa **position la plus basse**.
2) Ensuite, tournez le levier de point de chaînette (bouton de dégagement de boucleur supérieur) de 90° de sorte qu'il soit en position « Actionner ».
3) Il peut arriver que le levier de point de chaînette ne recule pas de 90°. Toutefois, si le volant est tourné 2 ou 3 fois à la main, le bouton retourne automatiquement à la position « Actionner ». Dans ce cas, ne tournez pas le bouton de force.
4) Le boucleur supérieur sera relevé automatiquement et pourra être utilisé.

IMPORTANT !

N'oubliez jamais de faire fonctionner le boucleur supérieur après la couture par ;oints de chaînette double. À ce moment, tournez le volant à la main d'un tour complet dans le sens de la flèche ① pour confirmer que le boucleur supérieur peut désormais fonctionner.

Lorsque vous utilisez le boucleur supérieur, retirez le couvre-couteau II.

2. Retrait du couteau supérieur

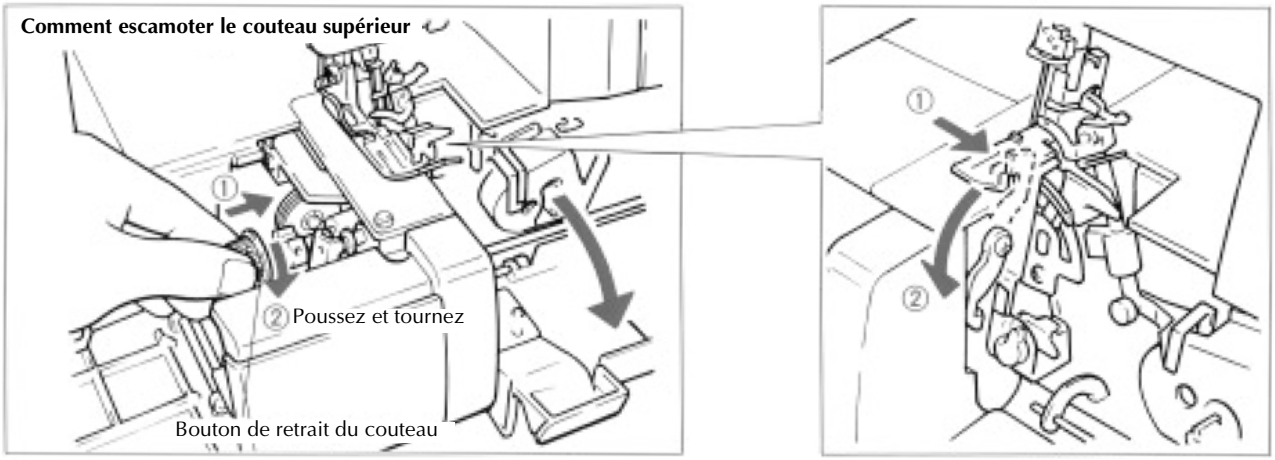

Pour coudre sans couper le tissu

1) Relevez l'aiguille au-dessus de la plaque à aiguille.
2) Ouvrez le capot latéral, puis poussez et tournez le bouton de retrait du couteau pour escamoter le couteau supérieur.

ATTENTION !

Réglez la largeur de point de surjet de sorte qu'il ne soit pas plus large que l'échelle du cadran de commande de largeur de point. Si le point de surjet est trop large, le boucleur supérieur tirera le bord du tissu, ce qui perturbera la couture.

* Avant d'entreprendre la couture, fermez le capot latéral.

NOTE

Pour couper pendant le couture par point de chaînette double

Dans ce cas, dégagez le boucleur supérieur, puis entreprenez la couture par point de chaînette double avec le couteau relevé.

Ne remplacez pas le couvre-couteau par le couvre-couteau II à ce moment-ci.

RÉGLAGE POUR POINT DE CHAÎNETTE DOUBLE

3. Enlèvement et installation du couvre-couteau II

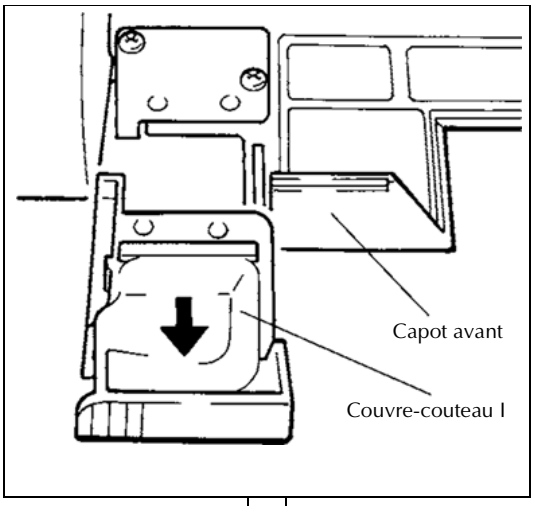

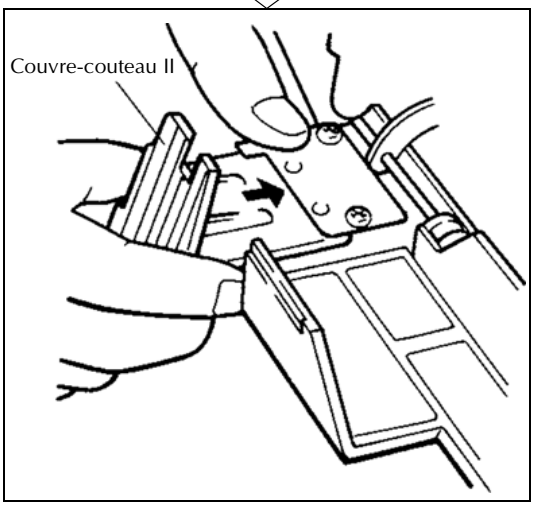

Installation du couvre-couteau II

1) Ouvrez le capot avant et tirez le couvre-couteau I vers vous pour le retirer.
2) Insérez le couvre-couteau II.

ATTENTION !

Si vous utilisez le couvre-couteau II, le couteau doit être abaissé et le boucleur supérieur doit être dégagé.

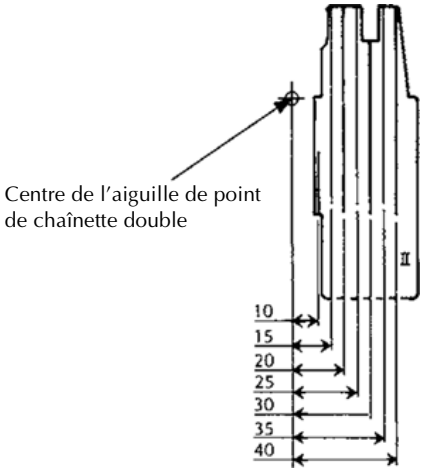

Lignes sur le couvre-couteau II

Des lignes sont tracées sur le couvre-couteau II à intervalles de 5 mm (0,2 po), la ligne la plus éloignée à gauche étant à 10 mm (0,4 po) du centre de l'aiguille de point de chaînette double.

RÉGLAGE POUR POINT DE SURJET À DEUX FILS

POINT DE SURJET À DEUX FILS

Enfilez dans l'ordre suivant :

1) Fil de boucleur inférieur (bleu)
2) Fil d'aiguille gauche (jaune) pour large ou d'aiguille droite (rouge) pour étroit

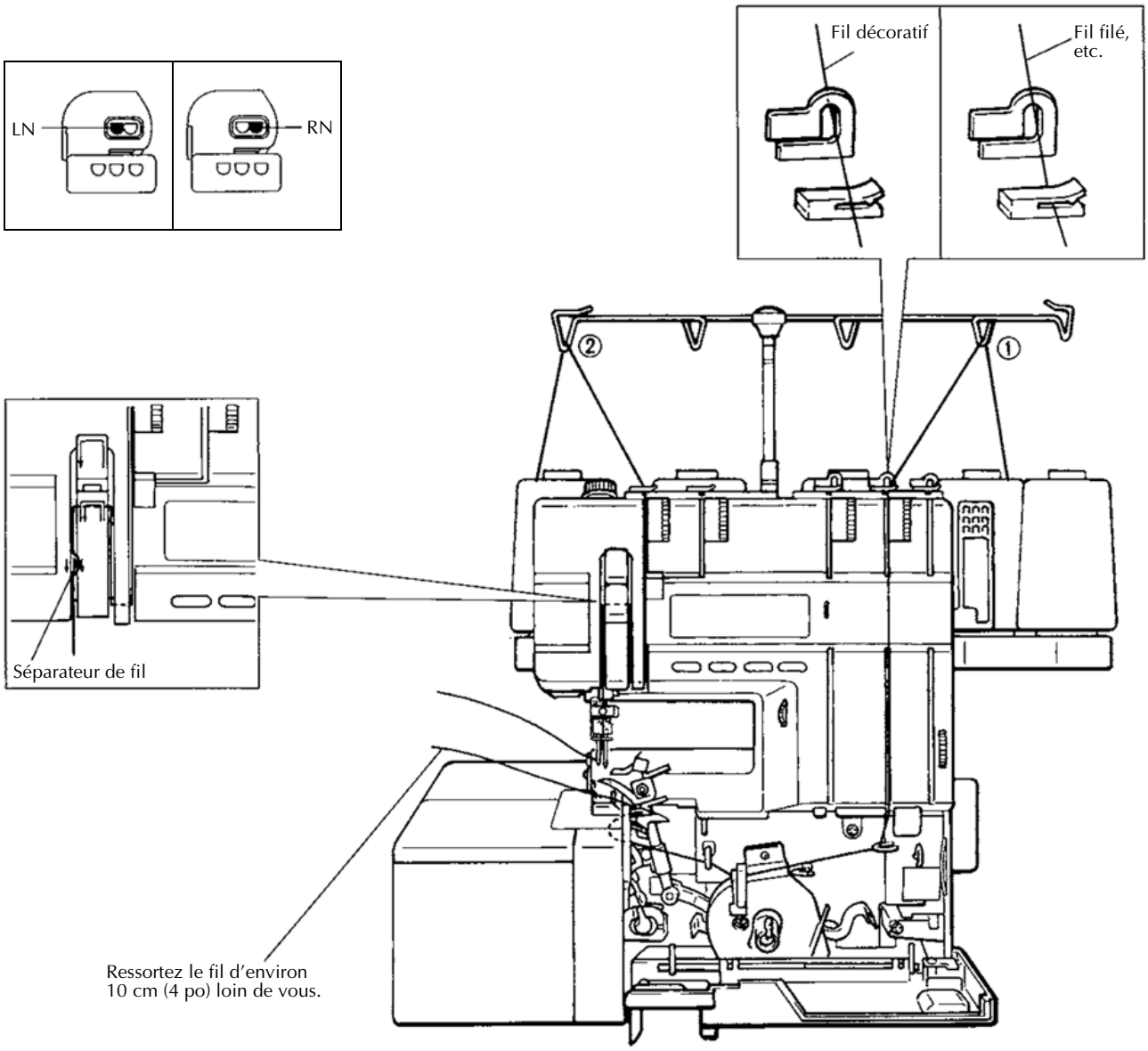

Levier de convertisseur de deux fils

Pour couture à deux fils	Pour couture à trois, quatre, cinq fils et point de recouvrement
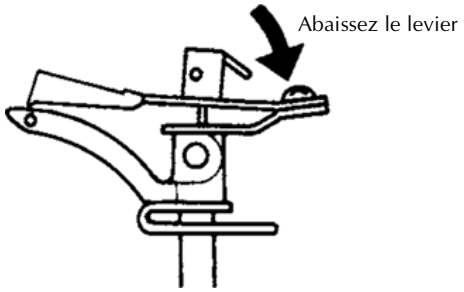	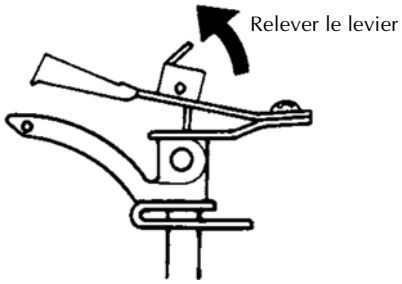

COUTURE

Couture à quatre fils, trois fils ou deux fils

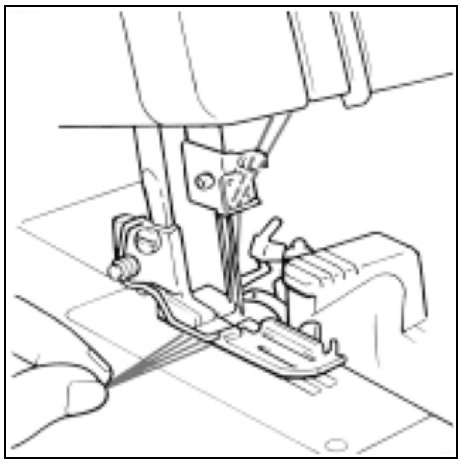

Pour entreprendre la couture

- Enfilez la machine et ressortez les fils d'environ 15 cm (5 po) à la gauche du pied presseur.
- Placez un échantillon du tissu que vous prévoyez utiliser sous le pied presseur et cousez quelques points en tournant le volant vers vous à la main.
- Vérifiez le point pour vous assurer qu'il est uniforme. Sinon, revérifiez l'enfilage.

IMPORTANT !

Familiarisez-vous avec les procédures avant d'entreprendre vos travaux de couture par points de chaînette double. (Voir page 28.)

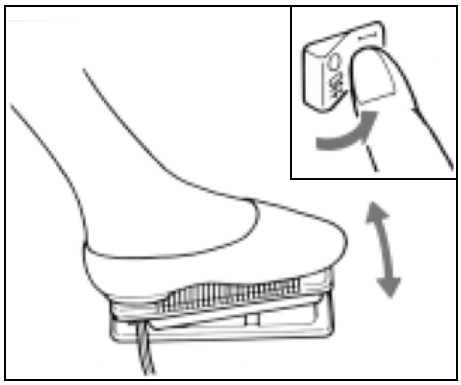

Fonctionnement

- Mettez l'interrupteur à la position de marche et allumez la lampe.
- Quand la pédale est légèrement enfoncée, la machine tourne à faible vitesse et, plus vous l'enfoncez, plus la machine tourne rapidement.
- Alors que l'échantillon de tissu repose sous le pied presseur, abaissez ce dernier et faites un essai de couture.

NOTE

Guidez délicatement le tissu à la main pendant la couture. Prenez garde de na pas tirer trop fort.

La machine ne fonctionnera pas et un message d'erreur apparaîtra dans l'afficheur ACL quand le pied presseur sera relevé. Dans ce cas, abaissez le levier du pied presseur, puis reprenez la couture.

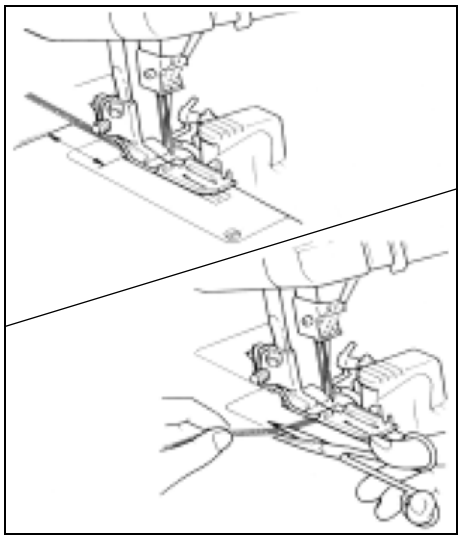

Pour retirer le tissu

- Quand vous atteignez l'extrémité du tissu, continuez à coudre sure environ 5 cm (2 po), en laissant une chaînette de 2 po reliée au surjet. Coupez ensuite la chaînette près du tissu avec une paire de ciseaux.

Chaînette hors tissu

- Après avoir cousu le tissu, maintenez la commande au pied légèrement enfoncée pendant un certain temps (chaînette hors tissu). Les fils s'entrecroisent automatiquement pour former une chaînette et sont entraînés automatiquement.

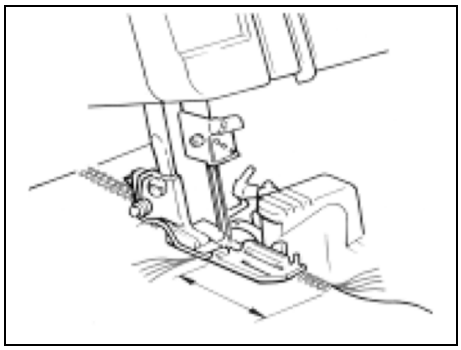

Si les fils brisent durant la couture

- Retirez le tissu et renfilez correctement la machine (voir les pages 11 à 17, « ENFILAGE » et « ENFILAGE DES AIGUILLES ». Replacez le tissu sous le pied presseur et cousez sur 3 à 3 cm (1,2 à 2 po) pardessus les points précédents.

Couture par point de chaînette double ou à cinq fils

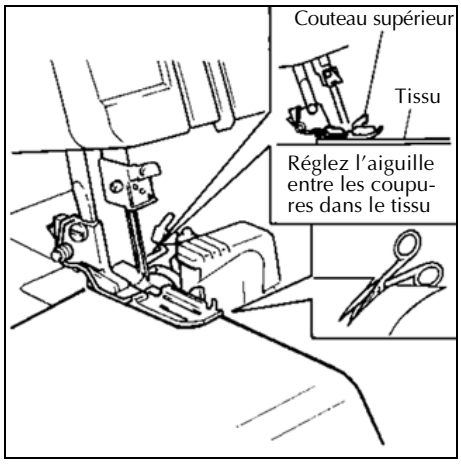

1. Avant de réaliser des points à cinq fils ou de chaînette double, en filez la machine pour l'une ou l'autre technique, puis utilisez des ciseaux pour couper une courte section de tissu. Placez ensuite le bord coupé contre le couteau supérieur de sorte que l'aiguille commence à coudre le long du bord du tissu.

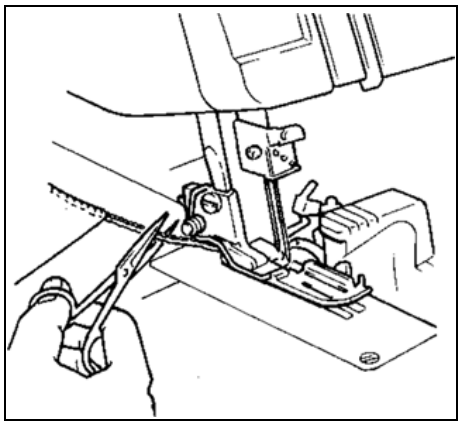

2. Tournez doucement le volant deux ou trois fois pour vérifier que les fils circulent uniformément, puis commencez lentement à coudre.
3. Quand vous avez cousu jusqu'au bord du tissu, continuez à faible vitesse dépassé le bord du tissu (chaînette hors tissu).
   Éloignez la chaînette en diagonale, en direction du coin arrière gauche de la machine. Coupez le surplus de fil à environ 5 cm (2 po) du bord du tissu.

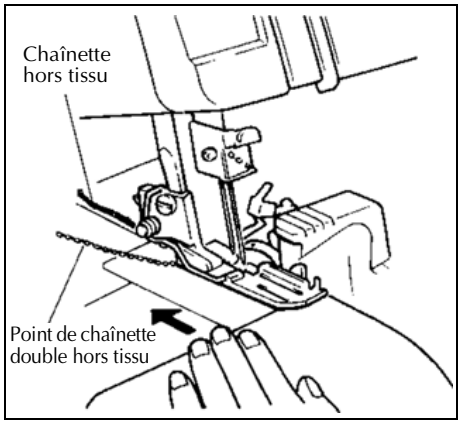

4. Quand vous continuez à coudre une autre section de tissu, cousez-la sans relever le pied presseur.
   * Pour coudre un point de chaînette hors tissu, il faut relever le pied presseur.

ATTENTION !

Si le fil s'emmêle dans le boucleur de chaînette double, les points de chaînette double ne peuvent être cousu correctement. Vérifiez le boucleur de chaînette double ; si le fil y est emmêlé, retirezle, renfilez les boucleurs de point de chaînette et l'aiguille et reprenez la couture.

RÉGLAGE DE TENSION DE FIL

Cadrans de tension de fil

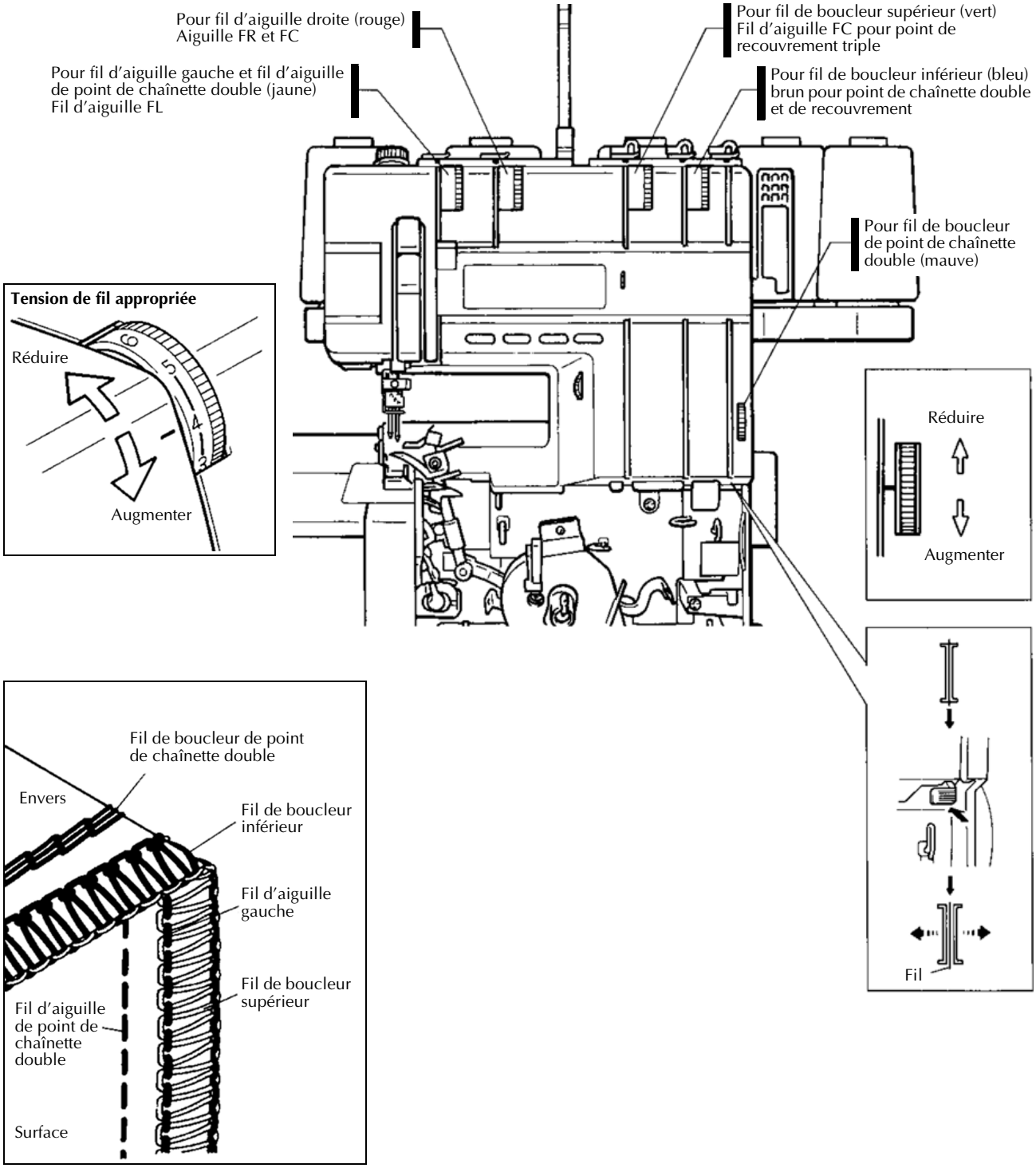

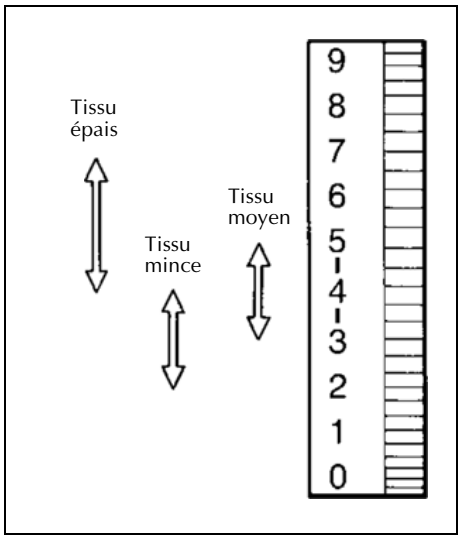

Échelle de tension de fil

La tension de fil peut varier légèrement selon le type de tissu et le type et l'épaisseur du fil. Par conséquent, réglez la tension du fil en fonction des conditions de couture. On peut obtenir une longueur de point équilibrée si on règle la tension plus serrée (numéro plus élevé) pour les tissus épais et plus lâche (numéro plus bas) pour les tissus minces, tel qu'illustré à gauche.

Ordre de réglage de tension du fil

Procédez dans l'ordre indiqué ci-dessous pour régler la tension du fil :

POINT DE SURJET À CINQ FILS

1) Fil de l'aiguille gauche (rouge)
2) Fil du boucleur supérieur (vert)
3) Fil du boucleur inférieur (bleu)
4) Fil de l'aiguille de point de chaînette double (jaune)
5) Fil du boucleur de point de chaînette double (mauve)

POINT DE SURJET À QUATRE FILS

1) Fil de l'aiguille gauche (jaune)
2) Fil de l'aiguille droite (rouge)
3) Fil du boucleur supérieur (vert)
4) Fil du boucleur inférieur (bleu)

Il s'agit là de la meilleure façon d'obtenir la bonne tension de fil.

RÉGLAGE DE TENSION DE FIL

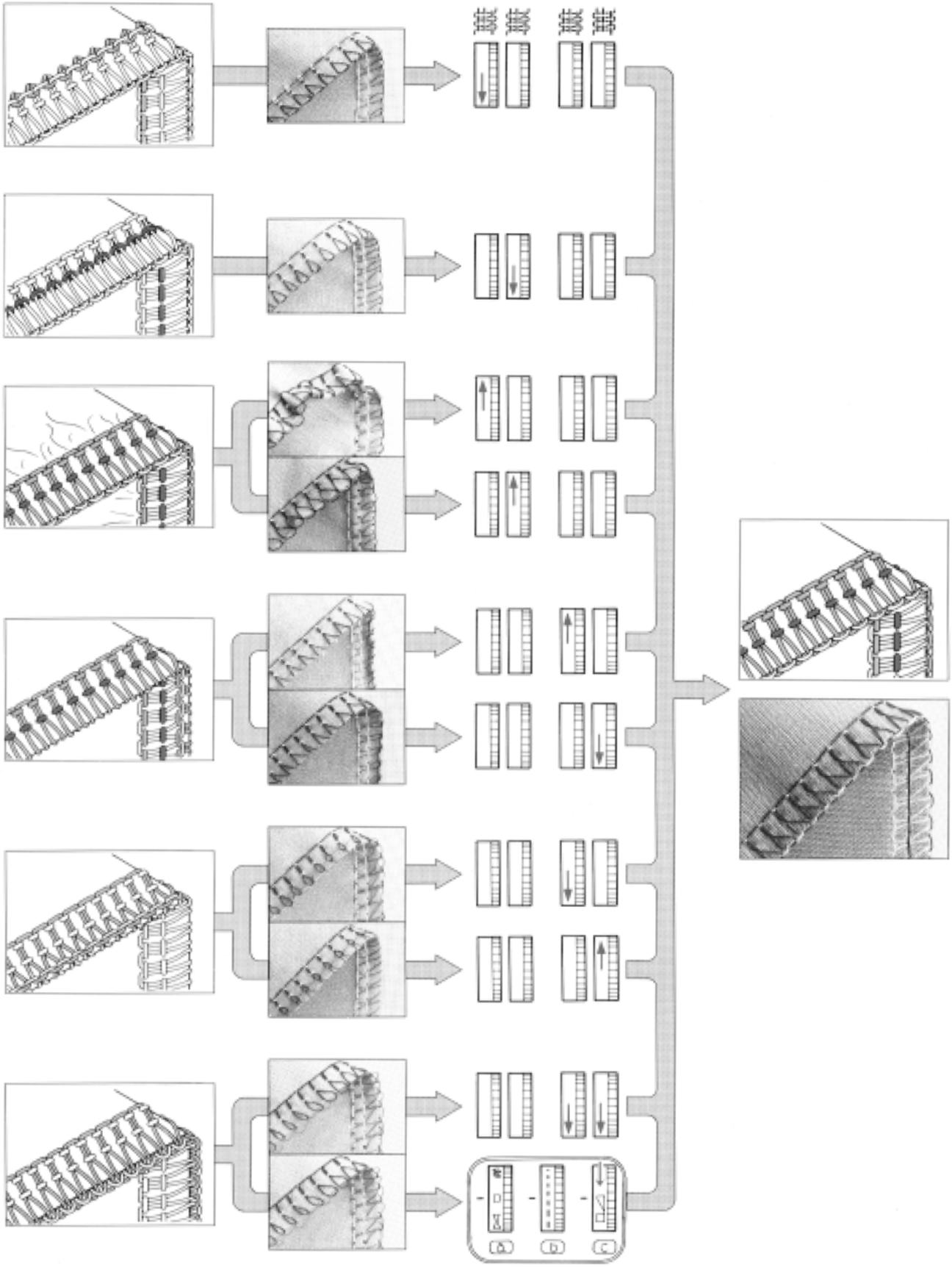

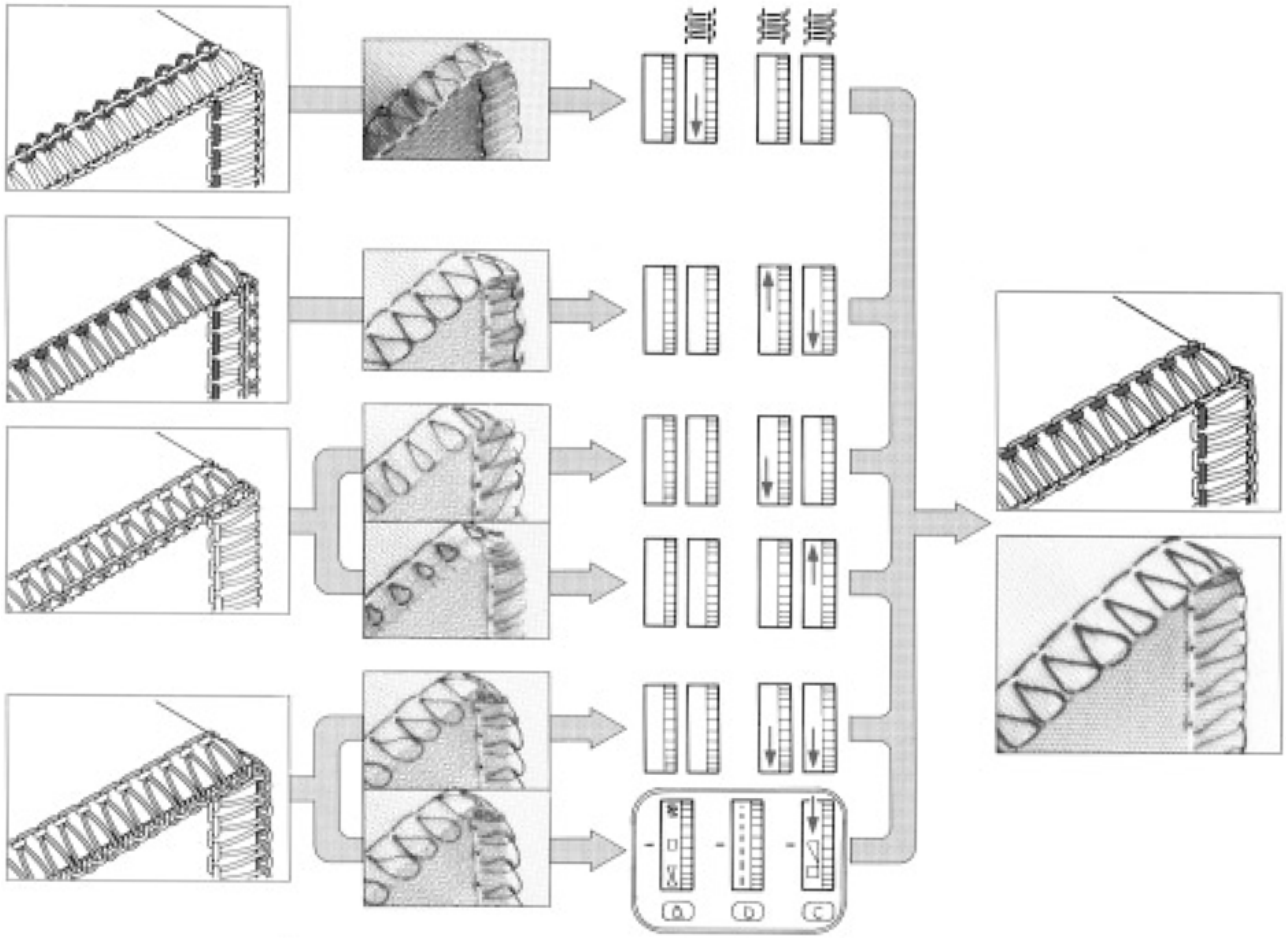

Boucleur de point de chaînette double

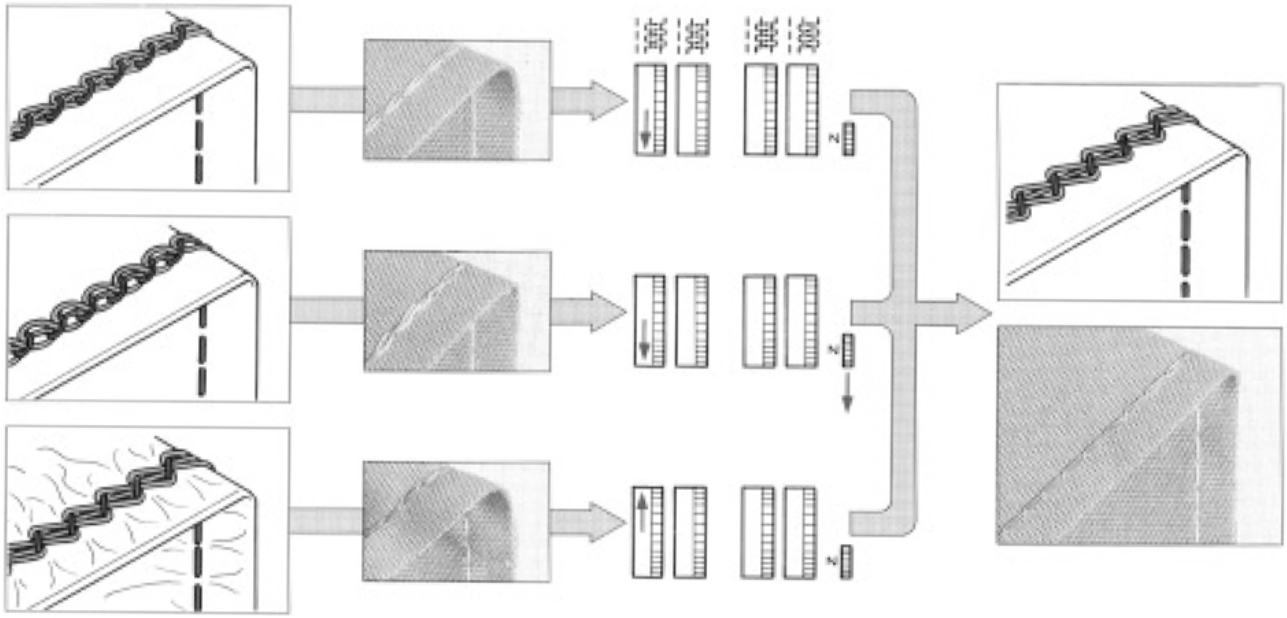

NOTE

La couture à cinq fils est une combinaison de la couture par point de chaînette double et de la couture à trois fils ci-dessus.

RELATION ENTRE LE TISSU, LE FIL ET L'AIGUILLE

Tissus		Point	Fil	Longueur de point en mm (po)	Aiguille
Tissu mince	Crêpe Georgette Crêpe de Chine Linon Organdi Tricot	Point de surjet	Fil filé #80-100 Fil de coton #80-100 Fil de soie #80-100	2,0 à 3,0 (0,08 à 0,12)	SCHMETZ 130/705H #70 ou #80 • Aiguille de point de chaînette double SCHMETZ 130/705H #90
		Point de surjet étroit/point roulotté	(Fil d'aiguille) Fil de polyester #80 Fil de nylon #80 (Fil de boucleur inférieur) Fil de polyester #80 Fil de nylon #80 Fil de nylon laineux	Moins de 2,0 (0,08)	
Tissu moyen	Popeline Guizan quadrillé Drap Gabardine Tissu maille	Point de surjet	Fil filé #60-80 Fil de coton #60-80 Fil de soie #50-80 Fil de polyester #50-80 Fil de nylon #50-80	2,5 à 3,5 (0,10 à 0,14)	SCHMETZ 130/705H #80 ou #90 • Aiguille de point de chaînette double SCHMETZ 130/705H #90
Tissu épais	Cachemire Tweed Denim Drap/tricot	Point de surjet	Fil de coton #40-60 Fil de soie #40-60 Fil de polyester #30-60 Fil de nylon #30-60	3,0 à 4,0 (0,12 à 0,16)	SCHMETZ 130/705H #90 • Aiguille de point de chaînette double SCHMETZ 130/705H #90 (Tissu très épais #100)

IMPORTANT !

Si vous transportez la machine alors qu'elle est enfilée, abaissez le support de porte-fil à sa plus basse position et embobinez les fils sur chaque bobine.

LONGUEUR DE POINT ET LARGEUR DE POINT

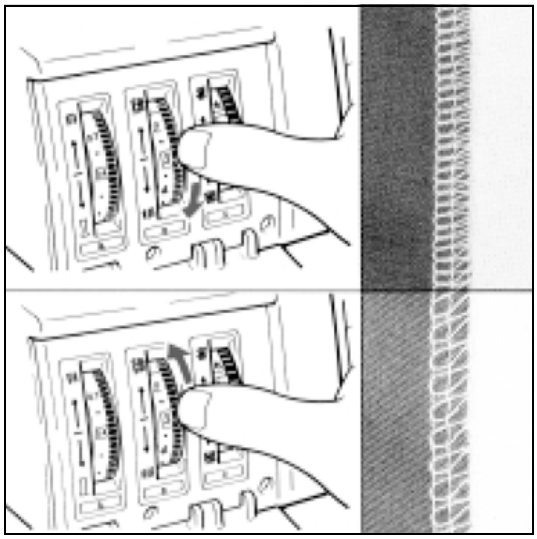

Longueur de point

Ouvrez le couvercle de commandes, puis réglez le cadran de commande de longueur de point à la position appropriée.

Minimum 1 cm (0,04 po) (position R)
Minimum 3 mm (0,12 po) (position 3)
Minimum 5 mm (0,2 po) (position 5)

REMARQUE

La position « R » au cadran de commande de longueur de point est utilisée pour réaliser le point de surjet étroit/point roulotté. (Voir les pages 44 et 45).

(CONSEIL)

Le cadran de commande de longueur de point peut tourner plus facilement si vous relevez le pied presseur.

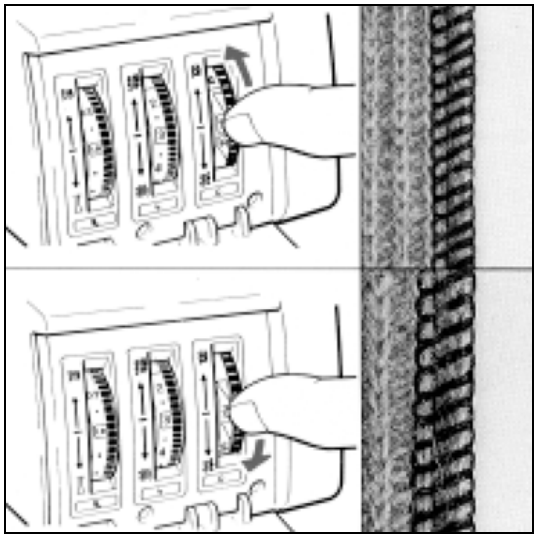

Largeur de point

Vous pouvez régler la largeur de point en tournant le cadran de commande de largeur de point sous le couvercle de commandes.

REMARQUE

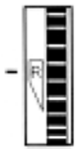

La position « R » au cadran de commande de largeur de point est utilisée pour réaliser le point de surjet étroit/point roulotté. (Voir les pages 44 et 45).

(CONSEIL)

Le cadran de commande de largeur de point peut tourner plus facilement si vous relevez le pied presseur et ouvrez le couvercle avant.

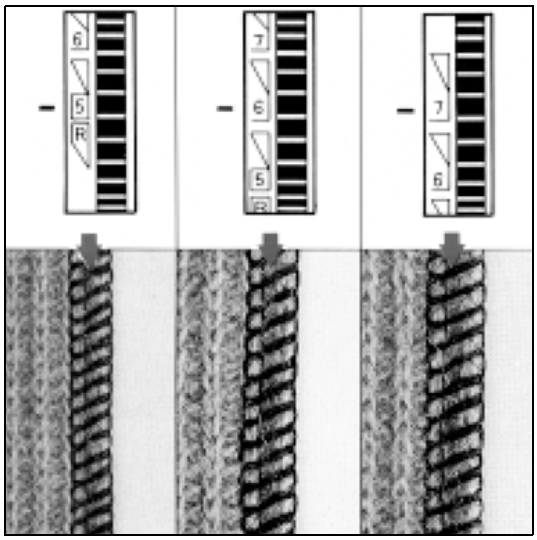

No cadran	R	5 mm (po)	6 mm (po)	7 mm (po)
Point à 5 fils	-	6 (0,24)	7 (0,28)	8 (0,31)
Point à 4 fils	-	5 (0,2)	6 (0,24)	7 (0,28)
Point à 3 fils avec l'aiguille gauche	-	5 (0,2)	4 (0,24)	7 (0,28)
Point à 3 fils avec l'aiguille droite	Point de surjet étroit/point roulotté	3 (0,12)	4 (0,16)	5 (0,2)

Pour le point de surjet étroit/point roulotté, voir les pages 44 et 45.

RÉGLAGE DE LARGEUR DE POINT ET DE LARGEUR DE COUPE

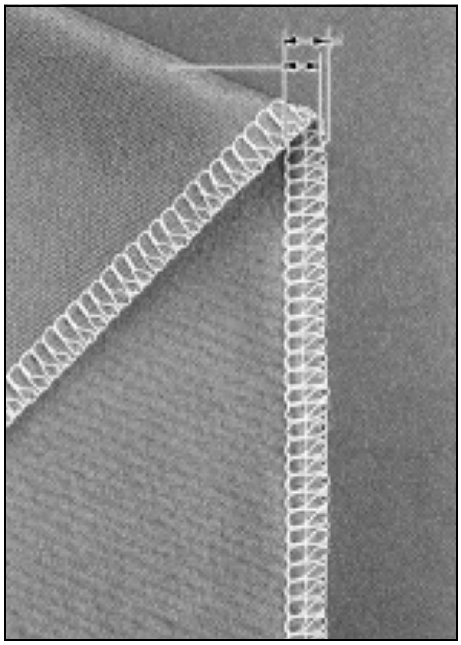

Si vous cousez du tissu élastique, vous remarquerez qu'il arrive souvent que le tissu s'éloigne des bords surfilés. Dans un tel cas, vous pouvez régler le problème en réglant le cadran de commande de largeur de point pour maintenir la largeur de point tout en augmentant la largeur de coupe. Cette fonction exclusive garantit de bons résultats pour tous les types de tissu.

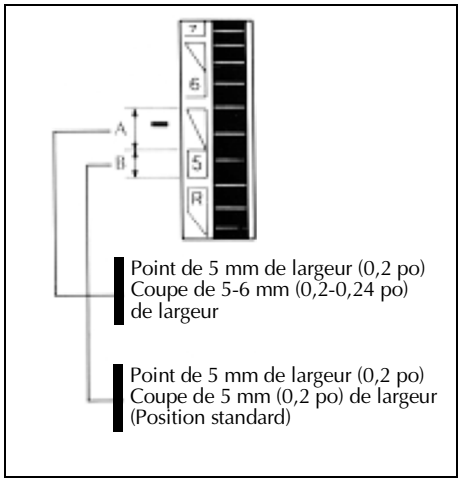

Comment régler ?

Si vous tournez le cadran de commande de largeur de point (c), vous pouvez régler la largeur de point à 5, 6 ou 7 mm (0,2, 0,24 ou 0,28 po) tout en augmentant graduellement la largeur de coupe de 5 à 7 mm (0,2 à 0,28 po). Pour coudre un point de 5 mm (0,2 po) de largeur, mais obtenir une largeur de coupe de 5,5 mm (0,22 po) quand vous cousez des tissus élastiques, réglez le cadran de commande de largeur de point dans la zone « A », tel qu'illustré. Vous obtiendrez ainsi une finition surjetée appropriée avec les tissus élastiques.

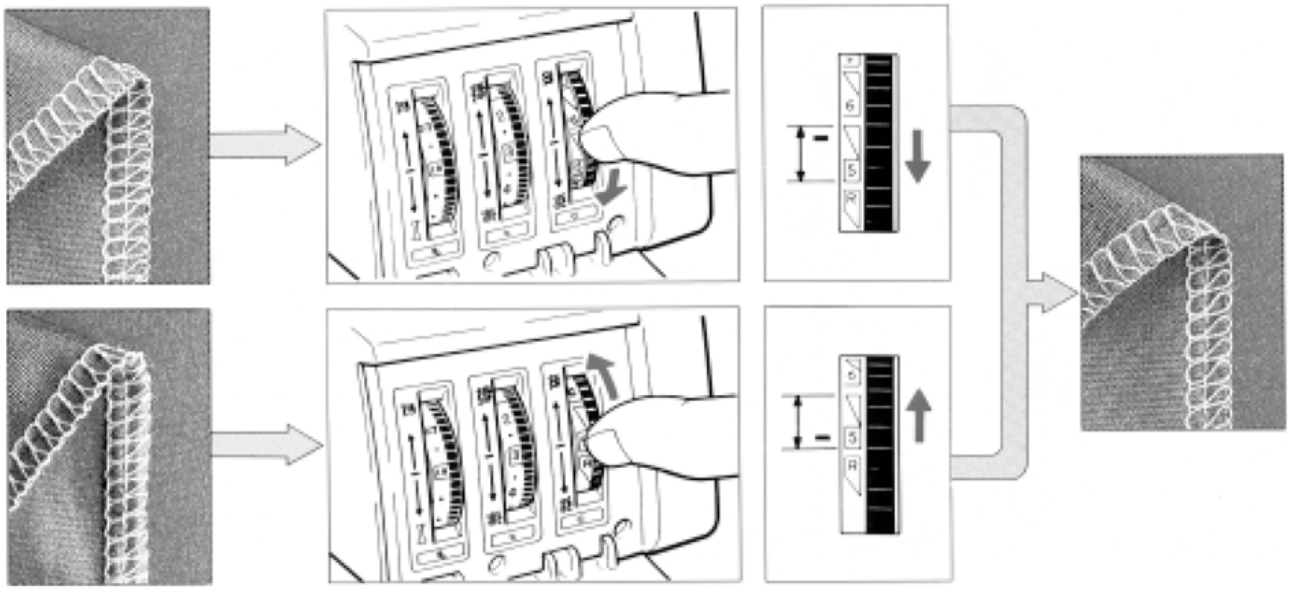

ENTRAÎNEMENT DIFFÉRENTIEL

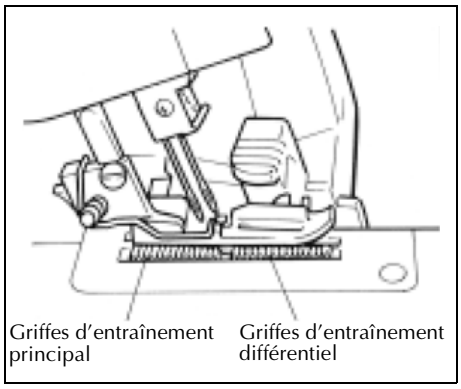

Qu'est-ce que l'entraînement différentiel ?

La machine est équipée de deux griffes d'entraînement. Les griffes avant (entraînement différentiel) peuvent être réglées pour entraîner plus ou moins de tissu par rapport aux griffes arrière (entraînement principal).

Vous pouvez les régler entre 0,7 et 2,0. Le réglage exact dépend de l'épaisseur et de l'élasticité du tissu. La longueur de point influe aussi sur le réglage. Plus le point est long, plus le tissu est entraîné vers l'avant.

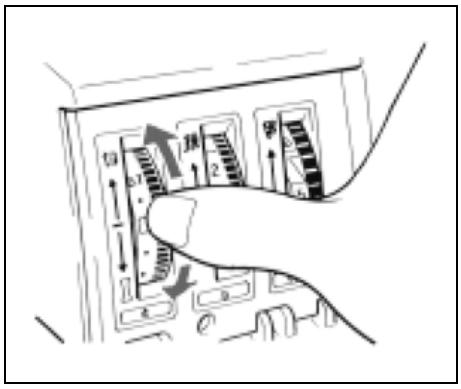

Comment régler l'entraînement différentiel

Ouvrez le couvercle de commandes, puis réglez le rapport d'entraînement au besoin à l'aide du cadran de réglage de l'entraînement différentiel.

Exemple d'application	Entraînement différentiel	Griffes d'entraînement principal	Rapport d'entraînement différentiel	Griffes d'entraînement différentiel
Pour éviter le grignage des tissus minces	Retient bien le tissu durant la couture		0,7-1,0	
Point de surjet normal	Permet de coudre normalement		1,0	
Froncer les tissus minces et éviter d'étirer les tricots	Contracte le tissu durant la couture		1,0-2,0	

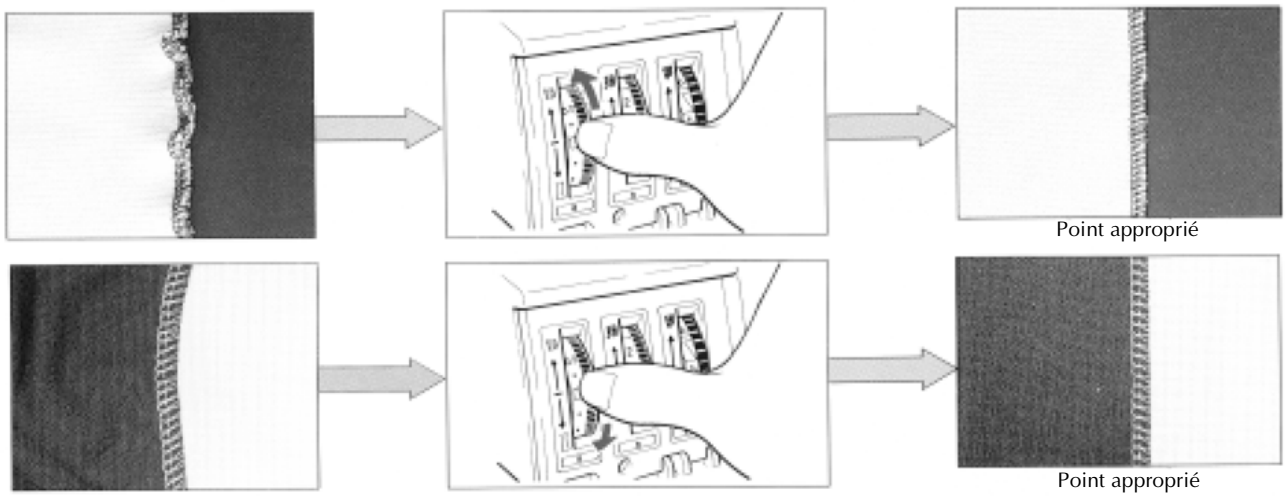

PIED PRESSEUR

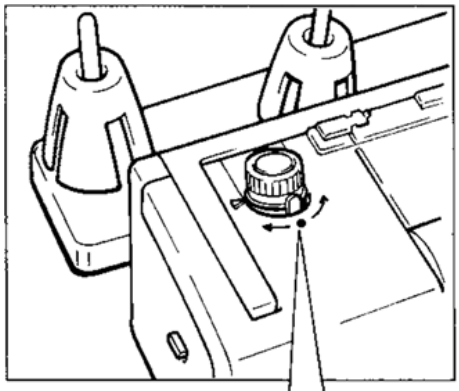

Réglage de la pression du pied presseur

Vous pouvez régler la pression du pied presseur en tournant le cadran de réglage de pression.

Puisque la machine a déjà été réglée à une pression convenant aux tissus minces et moyens, aucun autre réglage n'est nécessaire, sauf si vous cousez du tissu élastique très épais ou très mince.

Position standard

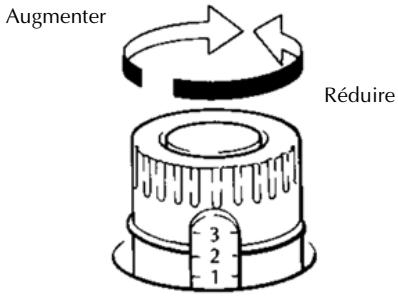

Alignez l'indicateur de pression avec la marque d'alignement.

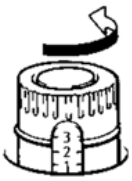 Réduire	Tissu mince Tissu élastique Tricots
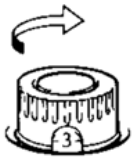 Augmenter	Tissu épais

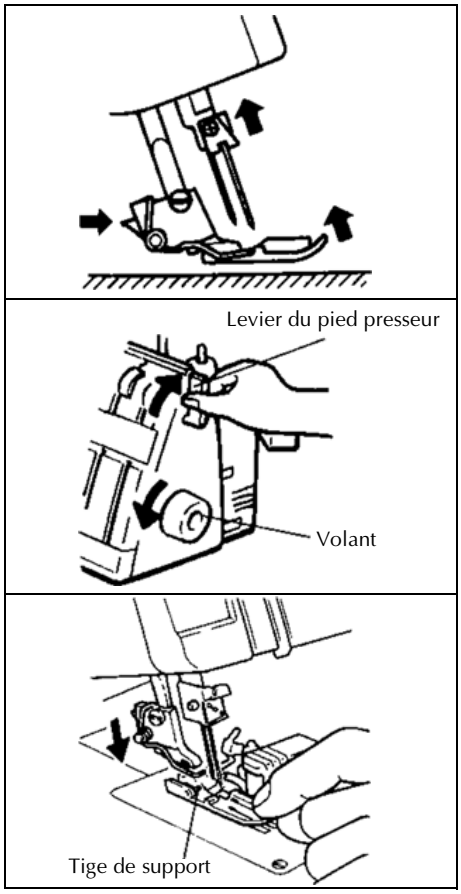

Remplacement du pied presseur

1) Relevez le levier du pied presseur.
2) Tournez le volant pour relever les aiguilles à leur plus haute position.
3) Appuyez sur le bouton à l'arrière de la cheville du pied presseur.
4) Relevez le levier du pied presseur d'un cran additionnel, puis retirez-le.
5) Pour remplacer le pied presseur, placez-le de manière que la tige de support soit directement sous le porte-pied presseur, puis abaissez le levier du pied presseur. Le pied presseur s'enclenche sur la cheville.

POINT DE SURJET ÉTROIT/POINT ROULOTTÉ

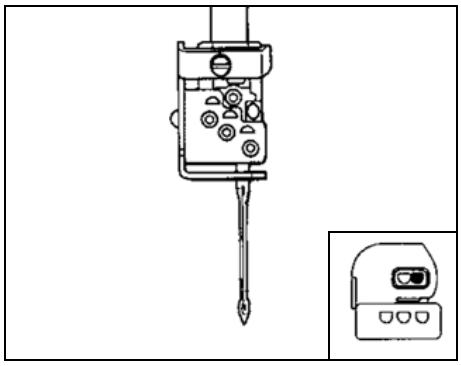

★ Enfilez la machine comme pour coudre par point de surjet à trois fils avec l'aiguille droite.

1. Utilisez seulement l'aiguille de droite.
   * Serrez légèrement les vis des positions d'aiguille inutilisées.

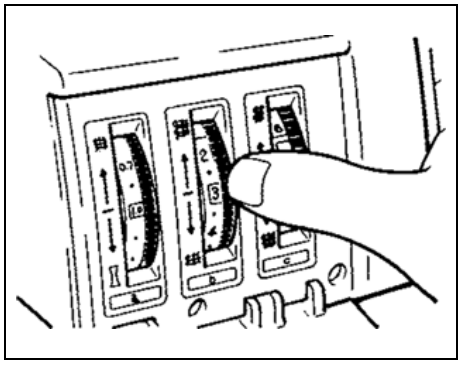

2. Réglez la longueur de point et la largeur de point.
   1) Ouvrez le couvercle de commandes.
   2) Réglez le cadran de commande de longueur de point à « R »

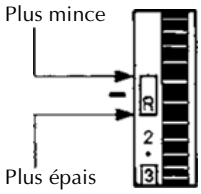

Réglez la longueur de point dans la plage illustrée à gauche, selon le type de tissu utilisé.

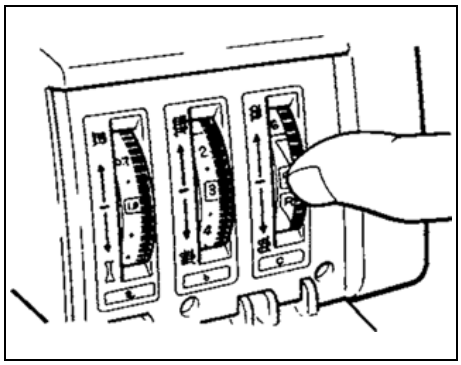

   3) Réglez le cadran de commande de largeur de point à « R ».

(CONSEIL)

Pour le point de surjet étroit et le point roulotté, utilisez l'aiguille R, réglez le cadran de commande de longueur de point et le cadran de commande de largeur de point à « R ».

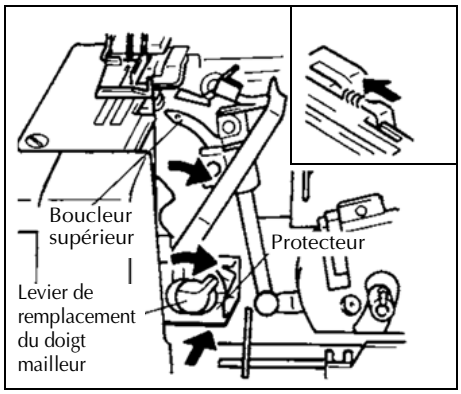

3. Éloignez le doigt mailleur de couture large mobile.
   1) Relevez le levier du pied presseur.
   2) Retirez doucement la chaînette de fil du doigt mailleur.
   3) Ouvrez le capot avant.
   4) Tournez le volant pour abaisser le boucleur supérieur à sa plus basse position.
   5) Tout en appuyant sur le protecteur, tournez le levier de remplacement du doigt mailleur vers la droite pour éloigner le doigt mailleur mobile de la plaque à aiguille.

ATTENTION !

- Le protecteur ne peut être enfoncé que lorsque le boucleur supérieur est à sa plus basse position.
- Le levier du doigt mailleur ne doit être tourné que lorsque le pied presseur est relevé ou enlevé.

POINT DE SURJET ÉTROIT/POINT ROULOTTÉ

Tableau de rapport entre le tissu, le fil et l'aiguille

Point roulotté	Tissus	Fil	Fil de l'aiguille droite	Fil du boucleur supérieur	Fil du boucleur inférieur
Envers du tissu Endroit du tissu	Tissu mince Crêpe de Chine Crêpe Georgette Linon Organdi		Fil de nylon #80 Fil de polyester #80	Fil de nylon laineux Fil de polyester	Fil de nylon #80 Fil de polyester #80
		Tension de fil	3 (2-4) Rouge	3 (2-4) Vert	6 (5-7) Bleu
Point de surjet étroit	**Tissus**	**Fil**	**Fil de l'aiguille droite**	**Fil du boucleur supérieur**	**Fil du boucleur inférieur**
Envers du tissu Endroit du tissu	Tissu mince Crêpe de Chine Crêpe Georgette Linon Organdi		Fil de nylon #80 Fil de polyester #80	Fil de nylon laineux Fil de polyester	Fil de nylon #80 Fil de polyester #80
		Tension de fil	4 (3-5) Rouge	4 (3-5) Vert	4 (3-5) Bleu

La tension du fil peut varier en fonction du type de tissu et du type et de l'épaisseur du fil. Par conséquent, réglez la tension selon les conditions de couture.

EXEMPLES D'APPLICATIONS DE COUTURE POUR SURJETEUSES

1) Point invisible avec pied universel

ⓐ

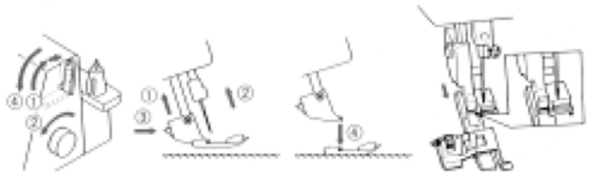

ⓑ

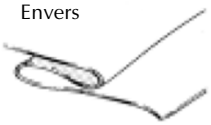

ⓓ ⓔ

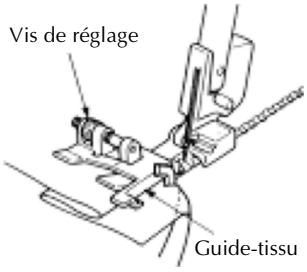

ⓕ

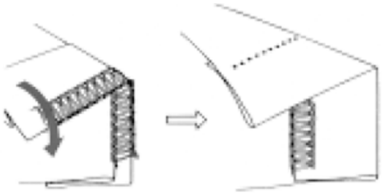

ⓐ Remplacez le pied presseur par un pied presseur pour point invisible (pied universel).

ⓑ Repliez le tissu tel qu'indiqué dans l'illustration.
* Il sera plus facile de coudre si un pli est réalisé au fer à repasser dans le tissu avant de commencer.

ⓒ Relevez le pied presseur, placez le tissu sous l'aiguille, puis abaissez le pied presseur.

ⓓ Réglez la position du guide du pied presseur à l'aide de la vis de réglage de sorte que l'aiguille saisisse légèrement le pli du tissu. Dans ce cas, l'épaisseur du tissu est le critère à suivre.

ⓔ Repliez le tissu à la main, cousez de sorte que l'aiguille saisisse à peine le bord du pli.

ⓕ Ouvrez le tissu tel qu'indiqué dans l'illustration.
* Pour régler la position du guide-tissu, vous pouvez utiliser la même pièce de tissu pour effectuer un test.
* Vous pouvez obtenir un fini attrayant en utilisant un fil de même couleur que le tissu, aussi fin que possible.

★Utilisez le pied presseur universel.

2. Point de recouvrement avec le pied universel

ⓐ

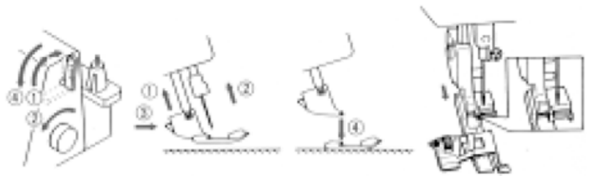

ⓑ

ⓒ ⓓ

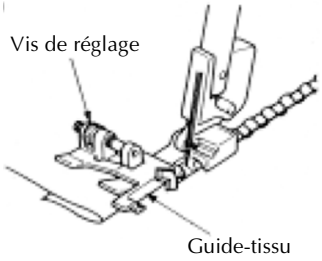

ⓔ

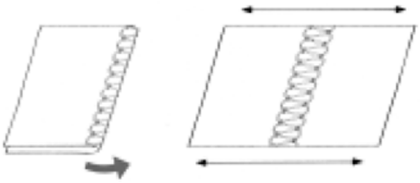

Réglez la machine pour la couture à 3 fils avec la tension de fil suivante. (Pour le point de recouvrement à 2 fils, consultez l'assistant de couture.)
Aiguille : 0
Boucleur supérieur : normal
Boucleur inférieur : augmenter légèrement

ⓐ Remplacez le pied presseur par un pied presseur pour point invisible (pied universel).

ⓑ Repliez le tissu tel qu'indiqué dans l'illustration. Relevez ensuite le pied presseur, placez le bord replié du tissu sous l'aiguille, puis abaissez le pied presseur.
* Réglez le cadran de commande de largeur de point à « 7 ».

ⓒ Réglez à l'aide de la vis de réglage de sorte que l'aiguille descende à une position de 2,5-3,0 mm (0,1-0,12 po) à l'intérieur du bord replié du tissu, les boucles à l'extérieur du bord du tissu.

ⓓ Guidez le tissu à la main et cousez à vitesse constante.

ⓔ Dépliez le tissu (à plat) tel qu'indiqué dans l'illustration.
* Cette méthode ne convient pas aux tissu minces.
* Pour régler la position du guide-tissu, vous pouvez utiliser le même type et la même épaisseur de tissu pour effectuer un test.

★Utilisez le pied presseur universel.

EXEMPLES D'APPLICATIONS DE COUTURE POUR SURJETEUSES

3. Couture de plis avec le pied universel

ⓐ

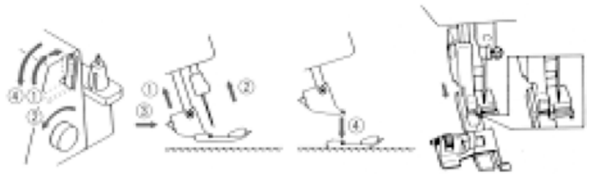

ⓒ

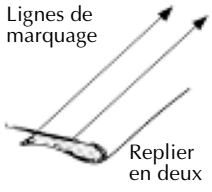

ⓓ ⓔ ⓕ

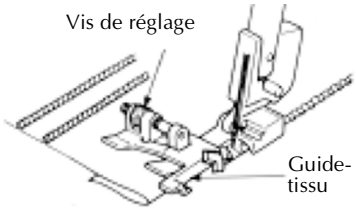

ⓖ

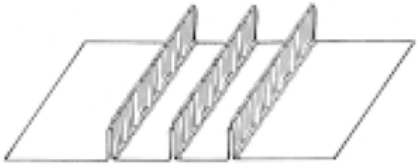

Utilisez le guide de pied presseur universel et réalisez des point de surjet étroit pour produire des ourlets en forme de plis à égales distances les uns des autres. On recommande de choisir un fil fin pour les tissus minces.

ⓐ Remplacez le pied presseur par un pied presseur pour point invisible (pied universel).
ⓑ Réglez la machine pour la couture par point de surjet étroit (voir les pages 44 à 46).
ⓒ D'abord, tracez des lignes à égales distances sur le tissu et utilisez-les comme guides pour réaliser les nervures.
ⓓ Réglez la machine pour que le guide du pied presseur universel soit aligné avec la ligne à la droite du doigt mailleur.
ⓔ Alignez le pli avec le guide et insérez le tissu sous l'aiguille.
ⓕ Cousez le long des lignes de marquage.
ⓖ Continuez jusqu'à ce que toutes les lignes de marquage aient été cousues.

★Utilisez le pied presseur universel.

4. Point décoratif

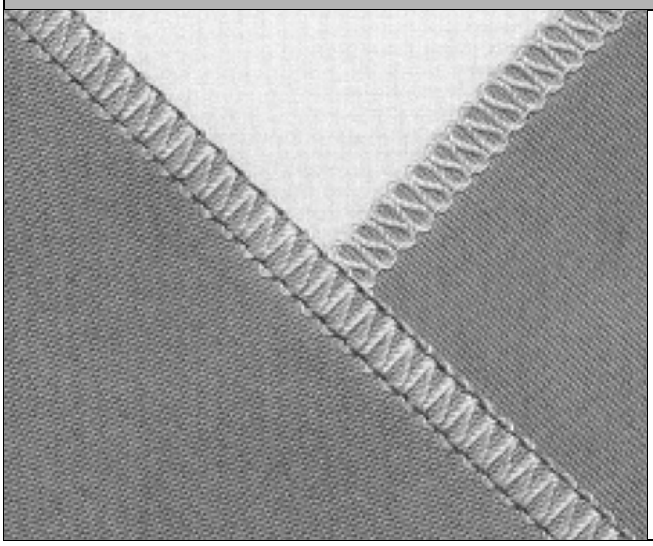

Vous pouvez réaliser d'attrayants point décoratifs en utilisant diverses combinaisons de tissu et de fil. Vous pouvez utiliser du fil décoratif très dense ou un fil très fin comme fil de boucleur supérieur pour produire un point décoratif de longueur uniforme.

Réglez la tension au besoin – essentiellement, plus le fil est gros, plus la tension doit être basse.

★Utilisez le pied presseur standard.

Autres pieds presseurs spéciaux (en option)

1. Pied presseur pour élastique/bordures
2. Pied presseur pour points perlés
3. Pied presseur ganseur

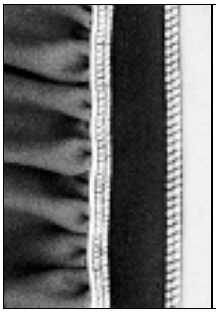

Pour tous les modèles : LT5

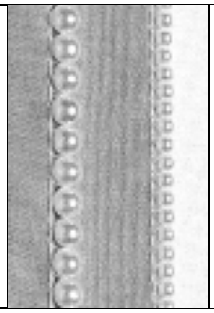

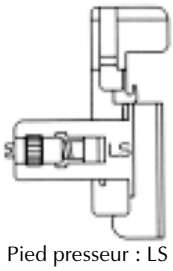

Pied presseur : LS

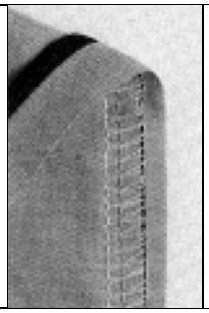

Pied presseur : LP

ENSEMBLE D’ACCESSOIRES POUR POINT DE RECOUVREMENT (OPTION)

ENSEMBLE No XB0403001

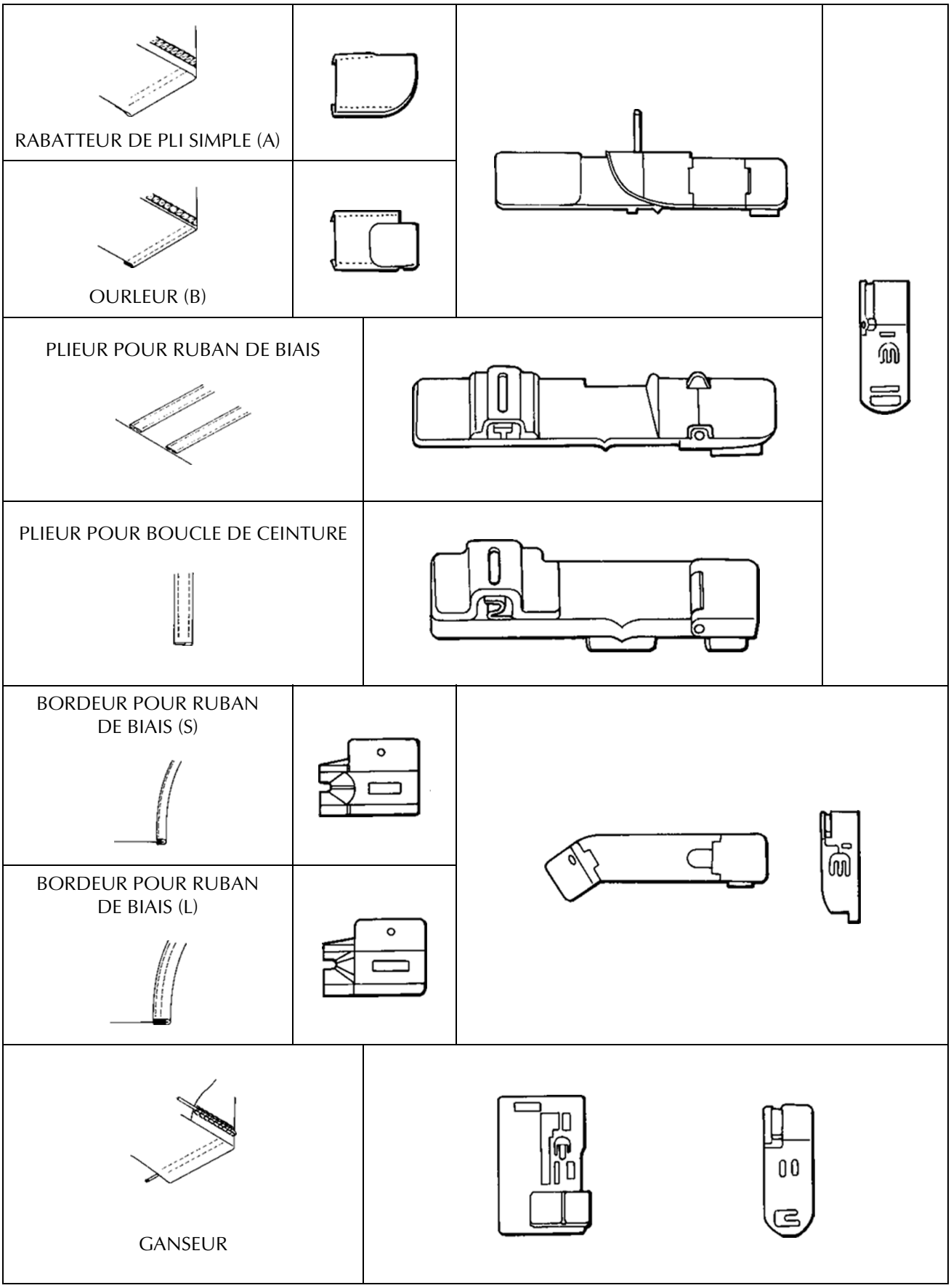

PROBLÈMES DE RENDEMENT

Si vous éprouvez des problèmes de couture, consultez la section du manuel d'instructions qui explique l'opération que vous exécutez pour vous assurer que vous utilisez correctement la machine. Changez vos aiguilles et renfilez si le problème persiste. La liste de vérification cidessous peut vous aider à corriger les problèmes rencontrés. Dans le cas contraire, communiquez avec le centre de service autorisé le plus proche.

Problème	Cause	Solution	Page
1. Points sautés	L'aiguille est croche ou le pointe de l'aiguille est brisée.	Remplacez-la par une aiguille neuve.	8-10
	L'aiguille est mal installée.	Installez-la correctement.	8-10
	Le fil est mal enfilé.	Enfilez-la correctement.	11-17, 27-28
	La pression du pied presseur est trop basse.	Tournez le cadran de réglage de pression du pied presseur vers la droite pour augmenter la pression.	43
	Mauvais type d'aiguille utilisé.	Utilisez une aiguille SCHMETZ 130/705H.	39
2. Tension de fil incorrecte	La tension de fil est incorrecte.	Voir « Réglage de tension de fil ».	35-38
	Largeur de point inadéquate.	Voir « Réglage de largeur de point et de largeur de coupe ».	41
	Le fil est mal enfilé.	Enfilez correctement.	11-17, 27-28
3. Bris de fil	Le fil est mal enfilé.	Enfilez correctement.	11-17, 27-28
	Le fil est incorrectement débobiné.	Vérifiez que le fil n'est pas enroulé autour du guide-fil.	11-17
	La tension de fil est trop élevée.	Voir « Réglage de tension de fil ».	35-38
	L'aiguille est croche ou le pointe de l'aiguille est brisée.	Remplacez-la par une aiguille neuve.	8-10
	L'aiguille est mal installée.	Installez-la correctement.	8-10
4. Le tissu fronce	Le tension de fil est trop élevée.	Si vous cousez un tissu mince, réduisez la tension au besoin.	36
	La pression du pied presseur est trop élevée.	Tournez le cadran de réglage de pression du pied presseur vers la gauche pour réduire la pression.	43
	La largeur de point est inadéquate.	Voir « Réglage de largeur de point et de largeur de coupe ».	41
	Le fil est mal enfilé ou le fil est incorrectement entraîné.	Enfilez correctement.	11-17
	L' entraînement différentiel est mal réglé.	Voir « Entraînement différentiel ».	42
5. Le tissu n'est pas entraîné	La pression du pied presseur est trop basse.	Tournez le cadran de réglage de la pression du pied presseur vers la droite pour augmenter la pression.	43
	La longueur de point ne convient pas au tissu.	Réglez la longueur de point correctement.	40
	La plaque à aiguille est mal installée.	Enclenchez la plaque à aiguille correctement.	18
6. Bris d'aiguille	L'aiguille est croche ou la pointe de l'aiguille est brisée.	Remplacez-la par une aiguille neuve.	8-10
	La vis de réglage d'aiguille est lâche ou l'aiguille est mal installée.	Installez-la correctement.	8-10
	Le tissu est entraîné trop serré.	Ne tirez et ne poussez pas trop le tissu pendant la couture.	33
7. La machine à coudre ne fonctionne pas	Le cordon d'alimentation est débranché de la prise de courant ou l'interrupteur n'est pas en position de marche.	Branchez le cordon d'alimentation ou placez l'interrupteur en position de marche.	33
	Le pied presseur est relevé. Le couvercle avant est ouvert.	Abaissez le pied presseur. Fermez le couvercle.	33
8. Rien n'apparaît à l'afficheur ACL	Le cadran de réglage du contraste est mal réglé. La machine est débranchée.	Tournez le cadran de réglage du contraste de l'afficheur ACL vers le haut. Branchez le cordon d'alimentation.	1

REMPLACEMENT DE L'AMPOULE

ATTENTION !
Coupez toujours le courant avant d'effectuer l'opération suivante.

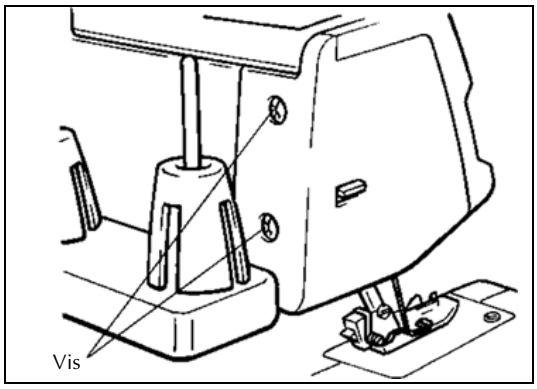

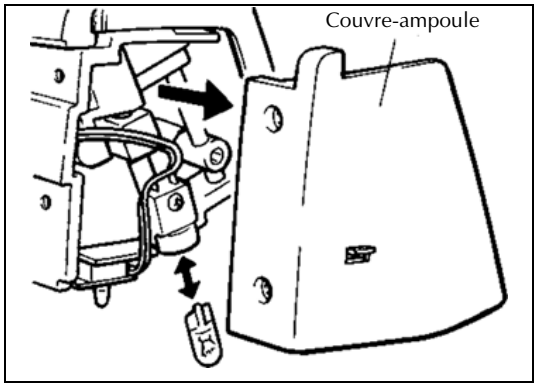

Remplacement de l'ampoule

Retirez le couvre-ampoule tel qu'illustré.

Retirez l'ampoule et remplacez-la par une ampoule neuve.

- Vous pouvez vous procurer une ampoule neuve (8 V,2,4 W, no de pièce X50228-001) chez votre concessionnaire autorisé le plus proche.
- Lorsque vous enlevez le couvre-ampoule, prenez garde de ne pas tirer sur le cordon qui y est fixé.

Retrait du couteau supérieur

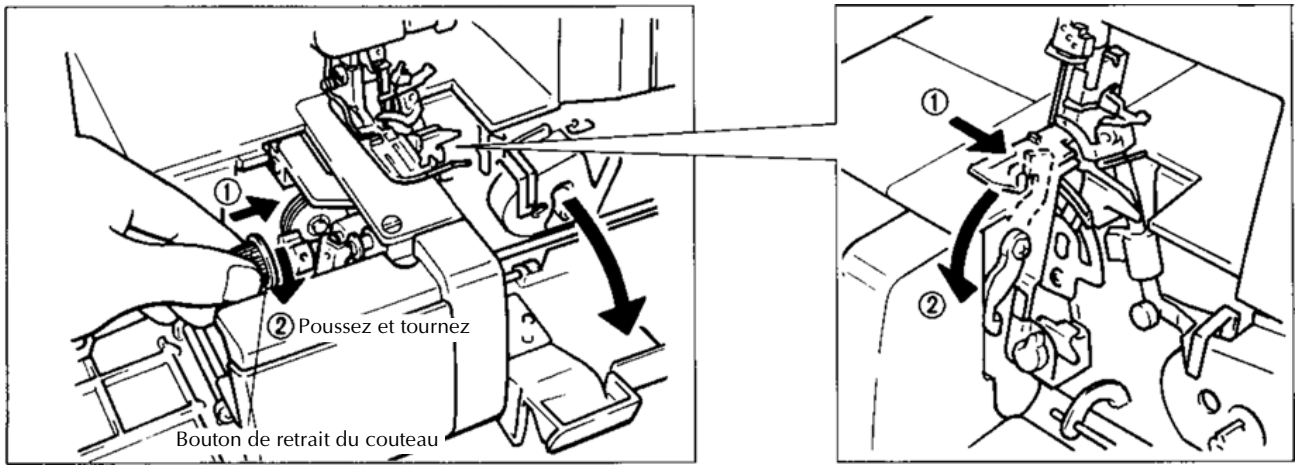

Pour coudre sans couper le tissu

1) Relevez l'aiguille au-dessus de la plaque à aiguille.
2) Ouvrez le couvre-plaque à tissu (avant), puis poussez et tournez le bouton de retrait du couteau pour escamoter le couteau supérieur.

ATTENTION !
Réglez la largeur du point de surjet de sorte qu'elle ne soit pas plus large que l'échelle du cadran de réglage de largeur de point. Si la largeur de point est trop grande, le boucleur supérieur tirera le bord du tissu, ce qui perturbera le processus de couture. Rappelez-vous que pour tous les points sauf le point de chaînette double, vous devez coudre le long du bord.

* Avant de commencer à coudre, fermez le couvre-plaque à tissu (avant).

ENTRETIEN

ATTENTION !
N'oubliez jamais de couper le courant avant d'effectuer l'opération suivante.

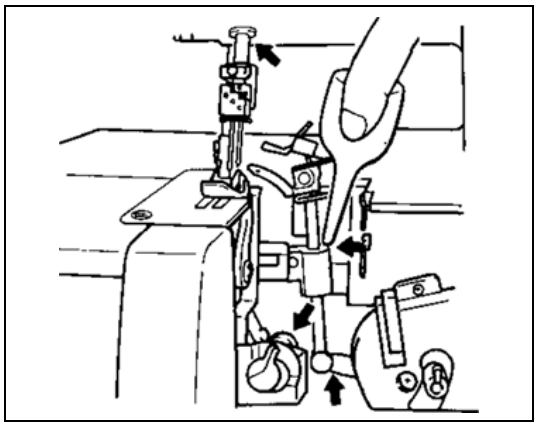

Huilage

Huilez périodiquement toutes les pièces mobiles de la machine pour en assurer le fonctionnement approprié et silencieux. (Voir l'illustration.)

REMARQUE :

Huilez les pièces mobiles une ou deux fois par mois si la machine est utilisée normalement. Si la machine est utilisée plus souvent, huilez-la une fois par semaine. Utilisez toujours une huile de machine à coudre de première qualité.

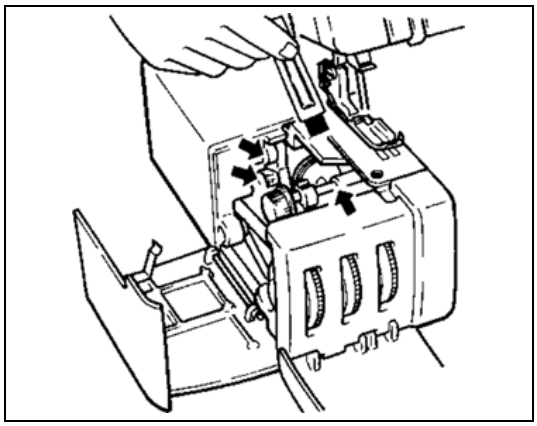

Nettoyage

Ouvrez périodiquement le capot avant (voir pages 1 à ⑩) et nettoyez les pièces à l'intérieur de la machine à l'aide la brosse de nettoyage accessoire.

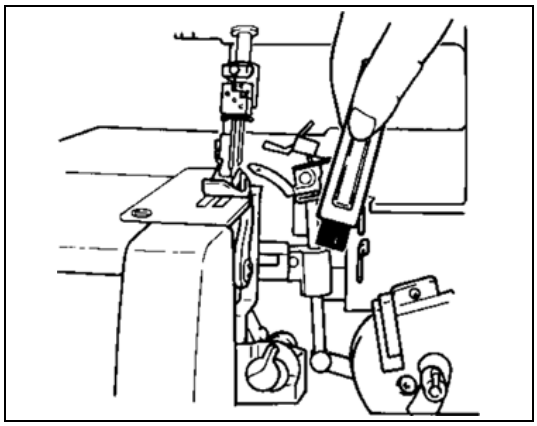

MODÈLE PL2100
193990-012
Imprimé au Japon